Kombitauchpumpe GS 750 3in1

EAN: *4015671616241*

Gilt für folgende Seriennummern (die 5 ersten Ziffern):
63821 65113 65955 66717 68218 69519

Beschreibung:
Ideal geeignet für Klarwasser und Schmutzwasser. Die Pumpe saugt das Wasser bis auf 1 mm aus Ihrem Keller ab, die integrierte Rückschlagklappe verhindert, dass das Wasser aus der Steigleitung wieder zurück läuft. •variabel einstellbarer Schwimmerschalter•Gehäuse aus schlagfestem Kunststoff•Laufrad aus Noryl•mechanische Dichtung•Rückschlagklappe•10m Anschlusskabel•Tragegriff•Thermoschutz•Edelstahlwelle Einsatzgebiete: Entwässern von flachen Oberflächen und einsetzbar als Klarwasser- oder Schmutzwassertauchpumpe zum Umpumpen von Behältern oder Zisternen.

Ersatzteilliste zu: 94636 / FSL94636-01

VMg = verbaute Menge
RG = Rabattgruppe

Bild	Ersatzteilnr.	Bezeichnung	VMg	RG	Preis € excl. MwSt	UVP € incl. MwSt
1	94636-01001	Laufrad	1	1	7,30	8,69
2	94636-01002	Mechanische Dichtung	1	1	8,23	9,79
3	94636-01003	Pumpenboden	1	1	8,23	9,79
4	94636-01004	Anschlussstutzen	1	1	2,68	3,19
5	94636-01005	Griff	1	1	6,38	7,59
6	94636-01006	Dichtung Pumpenboden	1	1	2,03	2,42
7	94636-01007	O-Ring Steigleitung	1	1	1,01	1,20
13	94636-01013	Schraube Pumpenboden	3	1	0,32	0,38
17	94636-01017	Arretierung Schwimmerschalter	1	1	1,76	2,09
18	94636-01018	Rückschlagklappe	1	1	3,61	4,30
19	94636-01019	Steigleitung	1	1	4,53	5,39
20	94636-01020	Einstellring Korngrösse	1	1	5,08	6,05
21	94636-01021	Verbindungsstück	1	1	2,03	2,42
22	94636-01022	Diffusor	1	1	8,23	9,79
23	94636-01023	Klemme Pumpenboden	3	1	0,50	0,60
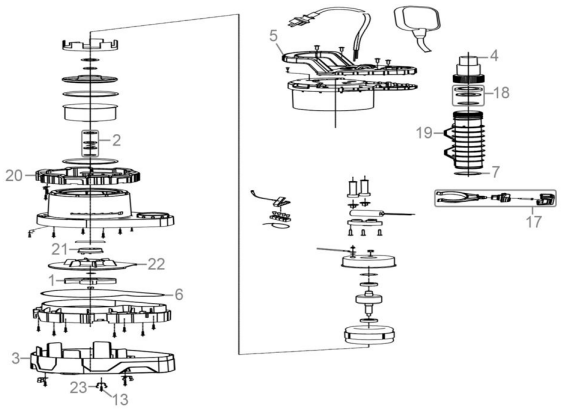
Zeichnung zu: 94636 / FSL94636-01