Schmutzwassertauchpumpe GS 750.1 INOX

EAN: *4015671429827*

Gilt für folgende Seriennummern (die 5 ersten Ziffern):
74895 78706 80137 81134 82944 83480 84325 84900

Beschreibung:
•Pumpengehäuse aus schlagfestem Kunststoff•4-fach verstellbarer Sensorschalter•Thermoschutz•Laufrad aus Noryl•Tragegriff•10 m Anschlusskabel•Gleitringdichtung•Edelstahlmantel•Edelstahlwelle Einsatzgebiete: Zum Abpumpen von stark verschmutztem Wasser aus Räumen, Gruben, Gartengewässern, Teichen usw. Schlauchanschluss: 1 1/2" IG, 1 1/2" AG, 32 mm, 1" AG, 25 mm

Ersatzteilliste zu: 94679 / FSL94679-01

VMg = verbaute Menge
RG = Rabattgruppe

Bild	Ersatzteilnr.	Bezeichnung	VMg	RG	Preis € excl. MwSt	UVP € incl. MwSt
1	5095-01001	Schraube	3	1	0,23	0,27
2	5095-01002	Pumpenboden	1	1	2,03	2,42
3	5095-01003	Pumpenfuss	1	1	4,16	4,95
4	5095-01004	O-Ring Gross	1	1	2,68	3,19
5	5095-01005	O-Ring Klein	1	1	1,76	2,09
6	94539	Pumpenanschlussstutzen 1 1 / 2	1	1	5,00	5,95
7	5095-01007	Mutter	1	1	0,65	0,77
8	5095-01008	Laufrad	1	1	6,38	7,59
9	5095-01009	Dichtring	1	1	2,31	2,75
10	5095-01010	Mechanische Dichtung	1	1	5,08	6,05
11	5095-01011	Sensor	1	5	18,39	21,88
12	5095-01012	Abdeckkappe Led	1	1	0,14	0,17
13	5095-01013	Feder	1	1	0,32	0,38
14	5095-01014	Knopf Sensor	1	1	0,23	0,27
15	5095-01015	Halterung Magnet	1	1	0,46	0,55
16	5095-01016	Magnet	1	1	0,69	0,82
17	94679-01017	Abdeckung Sensor	1	1	3,61	4,30
18	94679-01018	Griffabdeckung links	1	1	1,11	1,32
19	5095-01019	Griff	1	1	4,16	4,95
20	94679-01020	Griffabdeckung rechts	1	1	1,11	1,32
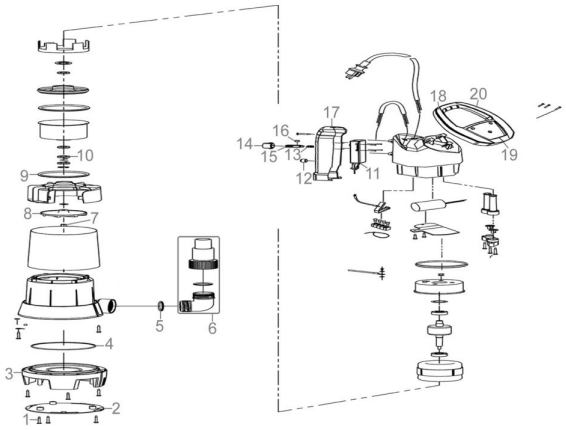
Zeichnung zu: 94679 / FSL94679-01