Güde GmbH & Co. KG • Birkichstraße 6 • D-74549 Wolpertshausen
Telefon: 0 79 04/700-0 • Telefax: 0 79 04/700-250 • info@guede.com
Service-Center: support@ts.guede.com • www.guede.com

bis 7 t Spaltdruck - Artikel: 94698, Serie: FSL94698-04

HOLZSPALTER SPALTY W 370/4T

EAN: *4015671946980*

Gilt für folgende Seriennummern (die 5 ersten Ziffern):
33697 33698 33994 33995 33996 33997 34165 34166 34167 35627 35628 35629 35804 38151 38154 38155 38156 38157 38158 38159 38588 38589

Beschreibung:
Ausstattung:•2-Hand-Sicherheitbedienung•Hochwertiger Spezial-Elektromotor•Fahrgriff•Transporträder•Vorlaufgeschwindigkeit: 0,04 m/s•Rücklaufgeschwindigkeit: 0,06 m/s

Ersatzteilliste zu: 94698 / FSL94698-04

VMg = verbaute Menge
RG = Rabattgruppe

Bild	Ersatzteilnr.	Bezeichnung	VMg	RG	Preis € excl. MwSt	UVP € incl. MwSt
1	94698-04001	Sicherungsblech	1	1	6,93	8,25
2	94698-04002	Radachse	1	2	11,00	13,09
3	94698-04003	Stopfen komplett	1	1	Artikel nicht mehr lieferbar.	
4	94698-04004	Bedienhebel komplett	1	1	Artikel nicht mehr lieferbar.	
5	94698-04005	Zylinder	1	1	45,76	54,45
6	94698-04006	Rad	2	1	5,35	6,37
7	94698-04007	Radmutter komplett	2	1	0,83	0,99
8	94698-04008	Trägerkopf	1	1	Artikel nicht mehr lieferbar.	
9	94698-04009	Ventilsatz Spaltdruck komplett	1	1	Artikel nicht mehr lieferbar.	
10	94698-04010	Ventilsatz Vor / Rück komplett	1	1	Artikel nicht mehr lieferbar.	
11	94698-04011	Kolben	1	1	18,30	21,78
12	94698-04012	Pumpenflansch	1	1	Artikel nicht mehr lieferbar.	
13	94698-04013	Dichtungssatz komplett	1	1	Artikel nicht mehr lieferbar.	
14	94698-04014	Zahnradsatz komplett	1	1	Artikel nicht mehr lieferbar.	
15	94698-04015	Stopfen Ventil unten komplett	1	1	Artikel nicht mehr lieferbar.	
16	94698-04016	Stopfen Ventil oben komplett	1	1	Artikel nicht mehr lieferbar.	
17	94698-04017	Gleitplatte	1	1	3,31	3,94
18	94698-04018	Feder	1	1	Artikel nicht mehr lieferbar.	
19	94698-04019	Bolzen	1	1	4,81	5,72
20	94698-04020	Pumpenkörper	1	1	Artikel nicht mehr lieferbar.	
21	94698-04021	Stammschieber	1	1	Artikel nicht mehr lieferbar.	
22	94698-04022	Gummifuß	2	1	2,38	2,83
23	94698-04023	Seitenführung links	1	1	4,44	5,28
24	94698-04024	Trägerkopf Kolbenstange	1	1	Artikel nicht mehr lieferbar.	
25	94698-04025	Entlüftungsschraube	1	1	2,38	2,83
26	94698-04026	Motor komplett	1	3	Artikel nicht mehr lieferbar.	
27	94698-04027	Seitenführung rechts	1	1	auf Anfrage	auf Anfrage
28	94698-04028	Ölmessstab inkl. Dichtung	1	1	5,60	6,66
29	94698-04029	Kolbenstange	1	1	Artikel nicht mehr lieferbar.	
30	94698-04030	Fuß	1	1	Artikel nicht mehr lieferbar.	
31	94698-04031	Handgriff	1	1	6,55	7,79
ohne Abb.	94698-04032	Lüfterrad	1	1	Artikel nicht mehr lieferbar.	
ohne Abb.	94698-04033	Lüfterradabdeckung	1	1	6,59	7,84
ohne Abb.	94698-04034	Kondensator	1	1	13,77	16,39
ohne Abb.	94698-04035	Ein / Aus-Schalter	1	1	Artikel nicht mehr lieferbar.	
ohne Abb.	94698-04036	Überlastschutz	1	1	Artikel nicht mehr lieferbar.	
ohne Abb.	94698-04037	Klemmkasten komplett	1	1	4,64	5,52
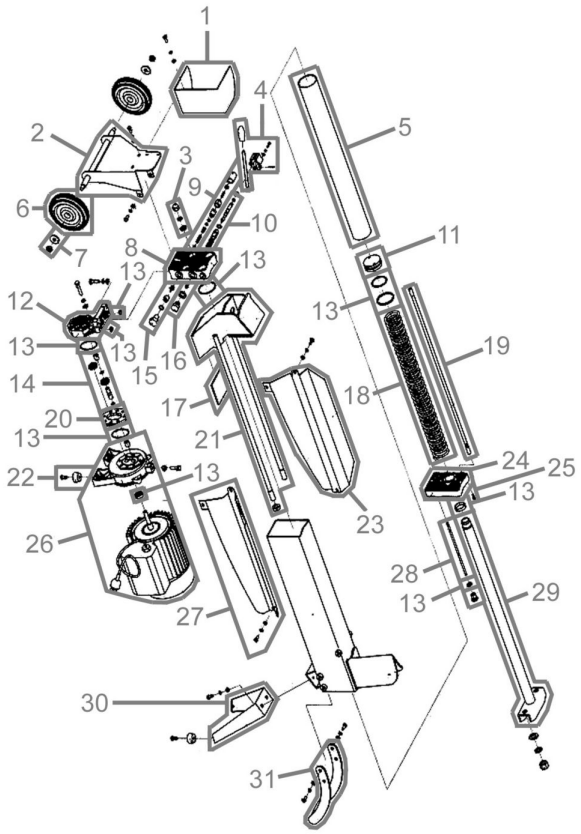
Zeichnung zu: 94698 / FSL94698-04