Güde GmbH & Co. KG • Birkichstraße 6 • D-74549 Wolpertshausen
Telefon: 0 79 04/700-0 • Telefax: 0 79 04/700-250 • info@guede.com
Service-Center: support@ts.guede.com • www.guede.com

bis 7 t Spaltdruck - Artikel: 94698, Serie: FSL94698-05

# HOLZSPALTER SPALTY W 370/4T

***EAN:*** *4015671946980*

***Gilt für folgende Seriennummern (die 5 ersten Ziffern):***
30118 30900 30901 31025 31169 31170 31243 31427 31428 31429 31696 31697 31698 31698 31699 31700 31762 31763 31764 32108 32110 32112 32116 32117 32118 32119 32120 32121 32122 32446 32778 32779 32780 32781 32874 32875 32876 32877 32878 35749 35750 36451 36452 36453 36715 37017 37018 37019 37465 37466 37467 44338 49319 50595

***Beschreibung:***
Ausstattung:•2-Hand-Sicherheitbedienung•Hochwertiger Spezial-Elektromotor•Fahrgriff•Transporträder•Vorlaufgeschwindigkeit: 0,04 m/s•Rücklaufgeschwindigkeit: 0,06 m/s

## Ersatzteilliste zu: 94698 / FSL94698-05

VMg = verbaute Menge
RG = Rabattgruppe

| Bild | Ersatzteilnr. | Bezeichnung | VMg | RG | Preis € excl. MwSt | UVP € incl. MwSt |
|---|---|---|---|---|---|---|
| 1 | 94698-05001 | Hebelschutz | 1 | 1 | 9,15 | 10,89 |
| 2 | 94698-05002 | Radachse | 1 | 1 | 13,77 | 16,39 |
| 4 | 94698-05004 | Bedienhebel komplett 29mm Ø | 1 | 1 | 12,76 | 15,18 |
| | | WICHTIGER HINWEIS zu: 94698-05004 Bitte messen Sie den Durchmesser wie angegeben um evtl. Falschlieferungen zu vermeiden. | | | | |
| 4 | 94698-05044 | Bedienhebel komplett 22mm Ø | 1 | 1 | Artikel nicht mehr lieferbar. | |
| | | WICHTIGER HINWEIS zu: 94698-05044 Bitte messen Sie den Durchmesser wie angegeben um evtl. Falschlieferungen zu vermeiden. | | | | |
| 5 | 94698-05005 | Zylinder | 1 | 1 | 27,65 | 32,90 |
| 6 | 94698-05006 | Rad | 2 | 3 | 10,00 | 11,90 |
| 7 | 94698-05007 | Radbefestigung komplett | 2 | 1 | 1,39 | 1,65 |
| 8 | 94698-05008 | Ventilkopf komplett | 1 | 3 | 36,88 | 43,89 |
| 11 | 94698-05011 | Kolben | 1 | 1 | 11,92 | 14,18 |
| 13 | 94698-05013 | Dichtungssatz komplett | 1 | 2 | 10,00 | 11,90 |
| 17 | 94698-05017 | Gleitplatte | 2 | 1 | 4,53 | 5,39 |
| 18 | 94698-05018 | Feder | 1 | 1 | 11,92 | 14,18 |
| 19 | 94698-05019 | Bolzen | 1 | 1 | 7,30 | 8,69 |
| 21 | 94698-05021 | Stammschieber | 1 | 1 | 46,13 | 54,89 |
| 22 | 94698-05022 | Satz Gummifüße Motor | 1 | 1 | 4,60 | 5,47 |
| 23 | 94698-05023 | Seitenführung | 2 | 1 | 8,23 | 9,79 |
| 24 | 94698-05024 | Trägerkopf Kolbenstange | 1 | 2 | 21,17 | 25,19 |
| 25 | 94698-05025 | Entlüftungsschraube | 1 | 1 | 2,30 | 2,74 |
| 26 | 94698-05026 | Motor komplett | 1 | 5 | 137,73 | 163,90 |
| 28 | 94698-05028 | Ölmessstab inkl. Dichtung | 1 | 1 | 5,59 | 6,65 |
| 29 | 94698-05029 | Kolbenstange | 1 | 3 | 24,87 | 29,60 |
| 30 | 94698-05030 | Standfuß | 1 | 2 | 8,23 | 9,79 |
| 31 | 94698-05031 | Handgriff | 1 | 1 | 3,61 | 4,30 |
| 34 | 94698-05034 | Kondensator | 1 | 3 | 10,92 | 12,99 |
| 35 | 94698-05035 | Ein / Aus-Schalter | 1 | 2 | 10,84 | 12,90 |
| 38 | 94698-05038 | Satz Gummifüße Standfuß | 1 | 1 | 4,49 | 5,34 |
| 39 | 94698-05039 | Stellschraube | 1 | 1 | 1,76 | 2,09 |
| 40 | 94698-05040 | Ölfilter | 1 | 2 | 6,38 | 7,59 |
| 41 | 94698-05036 | Feder Hebel / Ventil 29mm | 1 | 1 | 5,08 | 6,05 |
| | | WICHTIGER HINWEIS zu: 94698-05036 Bitte messen Sie den Durchmesser wie angegeben um evtl. Falschlieferungen zu vermeiden. | | | | |
| 41 | 94698-05041 | Feder Hebel / Ventil 22mm | 1 | 1 | 5,08 | 6,05 |
| | | WICHTIGER HINWEIS zu: 94698-05041 Bitte messen Sie den Durchmesser wie angegeben um evtl. Falschlieferungen zu vermeiden. | | | | |
| ohne Abb. | 94698-05012 | Pumpenflanschgruppe | 1 | 3 | 24,87 | 29,60 |
| ohne Abb. | 94698-05014 | Zahnradsatz komplett | 1 | 1 | 10,08 | 12,00 |
| ohne Abb. | 94698-05020 | Pumpenflansch | 1 | 3 | 15,62 | 18,59 |
| ohne Abb. | 94698-05032 | Lüfterrad | 1 | 1 | 4,62 | 5,50 |
| ohne Abb. | 94698-05033 | Lüfterradabdeckung | 1 | 2 | 7,55 | 8,98 |
| ohne Abb. | 94698-05037 | Klemmkasten komplett | 1 | 1 | Artikel nicht mehr lieferbar. | |
| ohne Abb. | 94698-05042 | Bolzen Zahnräder inkl. Keil | 1 | 1 | 9,07 | 10,79 |
| ohne Abb. | 94698-05043 | Ventil komplett | 1 | 1 | Artikel nicht mehr lieferbar. | |
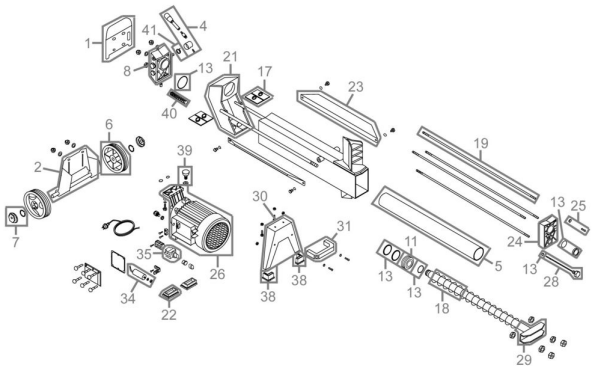
## Zeichnung zu: 94698 / FSL94698-05