HOLZSPALTER SPALTY W 370/4T

EAN: *4015671946980*

Gilt für folgende Seriennummern (die 5 ersten Ziffern):
50881 51936 52604 52895 53010 53011 54557 54690 54905 55199 55334 55504 56528 56665 56996 57374 57669 57915 58022 58361 59331 59481 59967 60153 60336 60573 60769 61370 64002 64136 64673 65005

Beschreibung:
Ausstattung:•2-Hand-Sicherheitbedienung•Hochwertiger Spezial-Elektromotor•Fahrgriff•Transporträder•Vorlaufgeschwindigkeit: 0,04 m/s•Rücklaufgeschwindigkeit: 0,06 m/s

Ersatzteilliste zu: 94698 / FSL94698-06

VMg = verbaute Menge
RG = Rabattgruppe

Bild	Ersatzteilnr.	Bezeichnung	VMg	RG	Preis € excl. MwSt	UVP € incl. MwSt
1	94698-06001	Achse mit Halterung	1	1	8,23	9,79
2	94711-01032	Rad	2	1	10,08	12,00
3	94698-06003	Radschraube	2	1	1,76	2,09
4	94711-01011	Bedienhebel	1	2	9,15	10,89
5	94711-01026	Handschutz	1	2	6,38	7,59
6	94698-06006	Zylinderhülse	1	5	36,88	43,89
7	94698-06007	Dichtungssatz	1	2	12,60	14,99
8	94698-06008	Kolben	1	3	Artikel nicht mehr lieferbar.	
9	94698-06009	Feder	1	1	13,77	16,39
10	94698-05031	Handgriff	1	1	3,61	4,30
11	94698-06011	Ölmessstab	1	1	5,45	6,49
12	94698-06012	Ölablassschraube	1	1	5,45	6,49
13	94698-06013	Trägerkopf Kolbenstange	1	1	18,39	21,88
14	94698-06014	Gleitplatte oben	1	1	7,30	8,69
15	94698-06015	Stammschieber	1	1	Artikel nicht mehr lieferbar.	
16	94698-06016	Pumpenflanschgruppe	1	3	Artikel nicht mehr lieferbar.	
17	94698-06017	Ventilkopf komplett	1	1	Artikel nicht mehr lieferbar.	
18	94698-06018	Seitenführung	2	1	4,44	5,28
19	94698-06019	Zahnradsatz	1	5	15,62	18,59
20	94698-06020	Pumpenflansch	1	1	9,19	10,94
21	94698-06021	Motorflansch	1	3	17,47	20,79
22	94698-06022	Motor komplett	1	5	137,73	163,90
23	94698-06023	Standfuss	1	1	9,15	10,89
24	94711-01039	Befestigung Bedienhebel	1	1	1,11	1,32
ohne Abb.	94698-06024	Klemmkasten	1	3	12,85	15,29
ohne Abb.	94698-06025	Kondensator	1	3	10,08	12,00
ohne Abb.	94698-06026	Ventileinsatz	1	3	12,85	15,29
ohne Abb.	94698-06027	Lüfterrad Motor	1	1	4,53	5,39
ohne Abb.	94698-06028	Lüfterabdeckung Motor	1	1	5,08	6,05
ohne Abb.	94698-06030	Gleitplatte unten	1	1	7,30	8,69
ohne Abb.	94698-06031	Gummifuss Motorflansch	2	1	1,66	1,98
ohne Abb.	94711-01029	Tastschalter	1	3	12,60	14,99
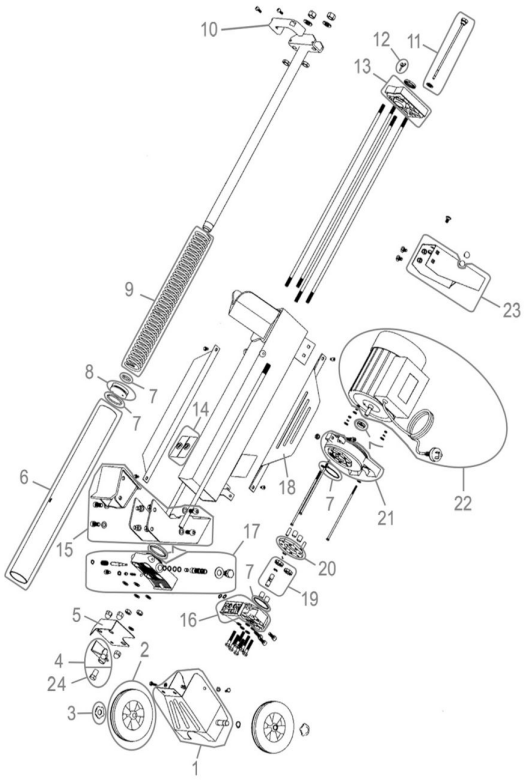
Zeichnung zu: 94698 / FSL94698-06