Güde GmbH & Co. KG • Birkichstraße 6 • D-74549 Wolpertshausen
Telefon: 0 79 04/700-0 • Telefax: 0 79 04/700-250 • info@guede.com
Service-Center: support@ts.guede.com • www.guede.com

bis 7 t Spaltdruck - Artikel: 94698, Serie: FSL94698-07

HOLZSPALTER SPALTY W 370/4T

EAN: *4015671946980*

Gilt für folgende Seriennummern (die 5 ersten Ziffern):
07023 07024 07034 07073 07074 65609 66594 67570 67571 68667 68686

Beschreibung:
Ausstattung:•2-Hand-Sicherheitbedienung•Hochwertiger Spezial-Elektromotor•Fahrgriff•Transporträder•Vorlaufgeschwindigkeit: 0,04 m/s•Rücklaufgeschwindigkeit: 0,06 m/s

Ersatzteilliste zu: 94698 / FSL94698-07

VMg = verbaute Menge
RG = Rabattgruppe

Bild	Ersatzteilnr.	Bezeichnung	VMg	RG	Preis € excl. MwSt	UVP € incl. MwSt
1	94698-06001	Achse mit Halterung	1	1	8,23	9,79
2	94711-01032	Rad	2	1	10,08	12,00
3	94698-06003	Radschraube	2	1	1,76	2,09
4	94711-02011	Bedienhebel	1	2	Artikel nicht mehr lieferbar.	
5	94711-02026	Handschutz	1	2	6,38	7,59
6	94698-06006	Zylinderhülse	1	5	36,88	43,89
7	94698-06007	Dichtungssatz	1	2	12,60	14,99
8	94698-06008	Kolben	1	3	Artikel nicht mehr lieferbar.	
9	94698-06009	Feder	1	1	13,77	16,39
10	94698-05031	Handgriff	1	1	3,61	4,30
11	94698-06011	Ölmessstab	1	1	5,45	6,49
12	94698-06012	Ölablassschraube	1	1	5,45	6,49
13	94698-06013	Trägerkopf Kolbenstange	1	1	18,39	21,88
14	94698-06014	Gleitplatte oben	1	1	5,87	6,99
15	94698-06015	Stammschieber	1	1	Artikel nicht mehr lieferbar.	
16	94698-06016	Pumpenflanschgruppe	1	3	Artikel nicht mehr lieferbar.	
17	94698-06017	Ventilkopf komplett	1	1	Artikel nicht mehr lieferbar.	
18	94698-06018	Seitenführung	2	1	4,44	5,28
19	94698-06019	Zahnradsatz	1	5	15,62	18,59
20	94698-06020	Pumpenflansch	1	1	9,19	10,94
21	94698-06021	Motorflansch	1	3	17,47	20,79
22	94698-06022	Motor komplett	1	5	137,73	163,90
23	94698-06023	Standfuss	1	1	9,15	10,89
24	94711-01039	Befestigung Bedienhebel	1	1	1,11	1,32
ohne Abb.	94698-06024	Klemmkasten	1	3	Artikel nicht mehr lieferbar.	
ohne Abb.	94698-06025	Kondensator	1	3	10,08	12,00
ohne Abb.	94698-06026	Ventileinsatz	1	3	12,85	15,29
ohne Abb.	94698-06027	Lüfterrad Motor	1	1	4,53	5,39
ohne Abb.	94698-06028	Lüfterabdeckung Motor	1	1	5,08	6,05
ohne Abb.	94698-06030	Gleitplatte unten	1	1	7,30	8,69
ohne Abb.	94698-06031	Gummifuss Motorflansch	2	1	1,66	1,98
ohne Abb.	94711-01029	Tastschalter	1	3	12,60	14,99
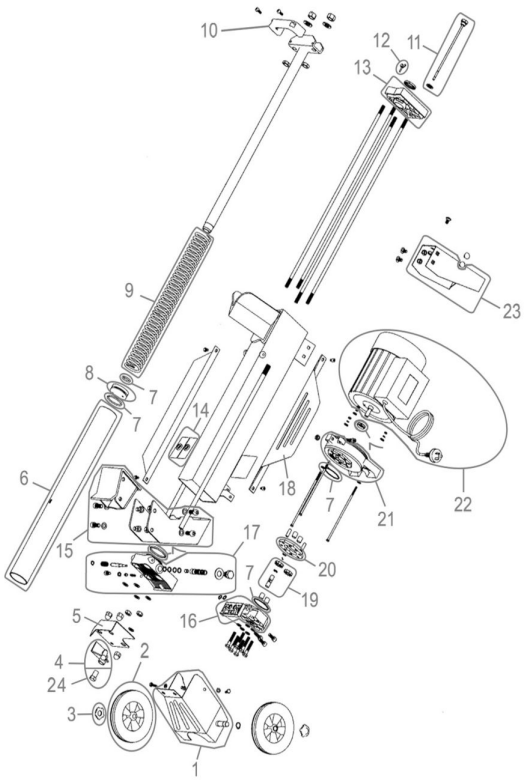
Zeichnung zu: 94698 / FSL94698-07