KURZHOLZSPALTER W 520 /7 TW

EAN:

Gilt für folgende Seriennummern (die 5 ersten Ziffern):
30068 30069 30070 30118 31033 31845 00000

Beschreibung:
Robuster Holzspalter mit 2-Handbedienung. Spezial-Hydrauliksystem, Spezial-Elektromotor, Vorlaufgeschwindigkeit 3 cm/Sek, R►cklaufgeschwindigkeit 5 cm/Sek..

Ersatzteilliste zu: 94707 / FSL94707-01

VMg = verbaute Menge
RG = Rabattgruppe

Bild	Ersatzteilnr.	Bezeichnung	VMg	RG	Preis € excl. MwSt	UVP € incl. MwSt
1	94707-01011	Radclip	2	1	Artikel nicht mehr lieferbar.	
2	94707-01002	Achse mit Halterung	1	1	Artikel nicht mehr lieferbar.	
4	94707-01004	Rad	2	1	Artikel nicht mehr lieferbar.	
5	94707-01005	Bedienhebel	1	1	7,30	8,69
6	94707-01006	Ventilkit	1	1	Artikel nicht mehr lieferbar.	
7	94707-01007	Ventilkopf	1	1	36,88	43,89
8	94707-01008	Schlitten	1	1	Artikel nicht mehr lieferbar.	
9	94707-01009	Gleitplatte	2	1	Artikel nicht mehr lieferbar.	
10	94707-01001	Pumpenflanschgruppe	1	5	Artikel nicht mehr lieferbar.	
11	94707-01010	Pumpenflansch	1	1	Artikel nicht mehr lieferbar.	
12	94707-01012	Fuß Motor	1	1	2,03	2,42
13	94707-01013	Motor	1	3	Artikel nicht mehr lieferbar.	
14	94707-01014	Klemmkastedeckel	1	1	Artikel nicht mehr lieferbar.	
15	94707-01015	Kondensator	1	1	Artikel nicht mehr lieferbar.	
16	94707-01016	Gummifuß	4	1	2,35	2,80
17	94707-01017	Lüfterrad	1	1	7,30	8,69
18	94707-01018	Lüferradabdeckung	1	1	Artikel nicht mehr lieferbar.	
19	94707-01019	Schalter	1	1	Artikel nicht mehr lieferbar.	
20	94707-01020	Dichtungssatz	1	1	Artikel nicht mehr lieferbar.	
21	94707-01021	Standfuß	1	1	Artikel nicht mehr lieferbar.	
22	94707-01022	Griff	1	1	Artikel nicht mehr lieferbar.	
23	94707-01023	Kolben	1	1	Artikel nicht mehr lieferbar.	
24	94707-01024	Zylinderkopf	1	1	Artikel nicht mehr lieferbar.	
25	94707-01025	Feder	1	1	Artikel nicht mehr lieferbar.	
26	94707-01026	Entlüftungsschraube	1	1	Artikel nicht mehr lieferbar.	
27	94707-01027	Ölmessstab	1	1	Artikel nicht mehr lieferbar.	
28	94707-01028	Motoradapter	1	1	Artikel nicht mehr lieferbar.	
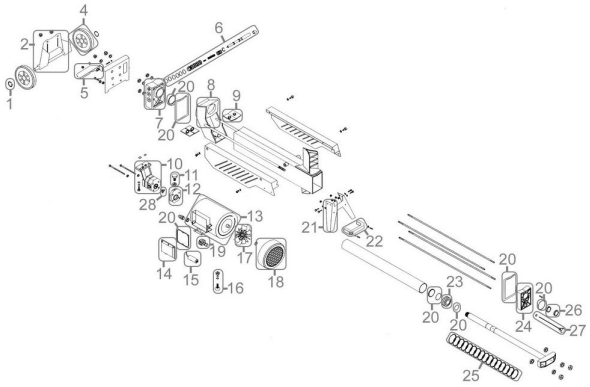
Zeichnung zu: 94707 / FSL94707-01