Güde GmbH & Co. KG • Birkichstraße 6 • D-74549 Wolpertshausen
Telefon: 0 79 04/700-0 • Telefax: 0 79 04/700-250 • info@guede.com
Service-Center: support@ts.guede.com • www.guede.com

bis 7 t Spaltdruck - Artikel: 94711, Serie: FSL94711-02

KURZHOLZSPALTER W 520 / 5,5 T UG

EAN: *4015671198280*

Gilt für folgende Seriennummern (die 5 ersten Ziffern):
65103 65104 65736

Beschreibung:
Ausstattung:•2-Hand-Sicherheitsbedienung•Hochwertiges Hydrauliksystem und Elektromotor•Untergestell•Fahrgriff•Transporträder•Vorlaufgeschwindigkeit: 0,04 m/s•Rücklaufgeschwindigkeit: 0,07 m/s

Ersatzteilliste zu: 94711 / FSL94711-02

VMg = verbaute Menge
RG = Rabattgruppe

Bild	Ersatzteilnr.	Bezeichnung	VMg	RG	Preis € excl. MwSt	UVP € incl. MwSt
32	94711-01032	Rad	2	1	10,08	12,00
33	94711-01033	Radachse	1	2	7,30	8,69
		WICHTIGER HINWEIS zu: 94711-01033 Achtung: Aufgrund einer Änderung zur Verbesserung der Stabilität, ist am Spalter nun eine durchgehende Radachse verbaut. Sollten Sie noch die Version mit zwei Radachsen besitzen, können diese gegen die neue durchgehende Radachse ausgetauscht werden!				
34	94711-01034	Untergestell	1	5	40,66	48,39
37	94711-01037	Radkappe	2	1	1,76	2,09
ohne Abb.	94711-01038	Sicherungsring Rad	2	1	0,46	0,55
ohne Abb.	94711-01099	Schraubensatz Untergestell	1	1	6,38	7,59
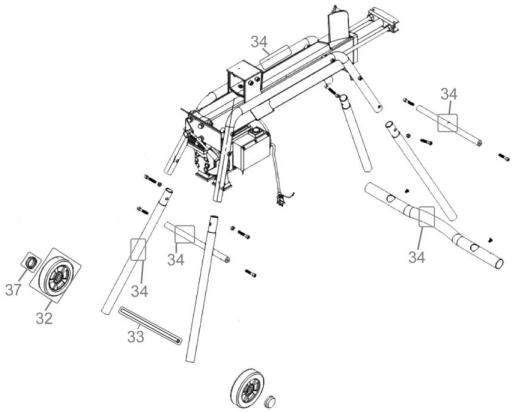
Zeichnung zu: 94711 / FSL94711-02