Elektro-Kettensäge KS 350 E

EAN: *4015671755698*

Gilt für folgende Seriennummern (die 5 ersten Ziffern):
65617 65978 67653 69956

Beschreibung:
Leichte Elektrokettensäge für einfaches Arbeiten im Garten oder mit Brennholz.
•Oregon-Kette•Oregon-Schwert•Öltankanzeige•Haltekralle aus Metall•SDS - Kettenschnellspannsystem Optional
Zubehör:•#94897 Ersatzkette•#94898 Ersatzschwert

Ersatzteilliste zu: 94896 / FSL94896-01

VMg = verbaute Menge
RG = Rabattgruppe

Bild	Ersatzteilnr.	Bezeichnung	VMg	RG	Preis € excl. MwSt	UVP € incl. MwSt
1	94896-01001	Schalter Bremshebel	1	1	3,61	4,30
2	94896-01002	Bremshebel	1	1	4,16	4,95
3	94896-01003	Zusatzgriff	1	1	3,61	4,30
4	94112-01002	Kondensator	1	1	4,53	5,39
5	94896-01005	Arretierung Drücker	1	1	1,11	1,32
6	94896-01006	Schalter Griff	1	1	3,61	4,30
7	94896-01007	Entstördrossel	1	1	1,76	2,09
8	94896-01008	Feder Arretierung Drücker	1	1	1,39	1,65
9	94896-01009	Drücker	1	1	1,76	2,09
10	94896-01010	Feder Drücker	1	1	1,11	1,32
11	94896-01011	Überlastschalter	1	1	3,61	4,30
12	94896-01012	Kohlenhalter	1	1	4,16	4,95
13	94896-01013	Führung Kohlen einzeln	2	1	1,39	1,65
14	94896-01014	Kohlen 2er-Set	1	1	3,61	4,30
15	99999-6080G	Kugellager 6080 geschlossen	1	1	6,38	7,59
16	94896-01016	Rotor	1	3	21,17	25,19
17	94896-01017	Öltankdeckel	1	1	2,68	3,19
18	94896-01018	Stator	1	3	18,39	21,88
19	99999-6000G	Kugellager 6000 geschlossen	2	1	6,71	7,98
20	94896-01020	Öltank	1	1	4,53	5,39
21	94896-01021	Bremsband	1	1	2,96	3,52
23	94896-01023	Ölpumpe komplett	1	1	6,38	7,59
26	94896-01026	Adapterplatte	1	1	7,30	8,69
27	94896-01027	Kettenrad	1	1	3,61	4,30
28	94112-01019	Dichtgummi	1	1	0,83	0,99
29	94896-01029	Zahnkranz	1	1	2,68	3,19
30	94896-01030	Zahnrad komplett	1	3	12,85	15,29
31	94896-01031	Kettenschnellspanner	1	1	11,00	13,09
32	94896-01032	Kralle Schwert	1	1	2,68	3,19
33	94898	Oregon Ersatzschwert 350 mm	1	2	25,17	29,95
34	94896-01034	Bolzen Schwert	2	1	0,46	0,55
35	94897	Oregon Ersatzkette 52 / 1,3 / 3 / 8"	1	2	22,65	26,95
36	94896-01036	Kettenschutz	1	1	4,53	5,39
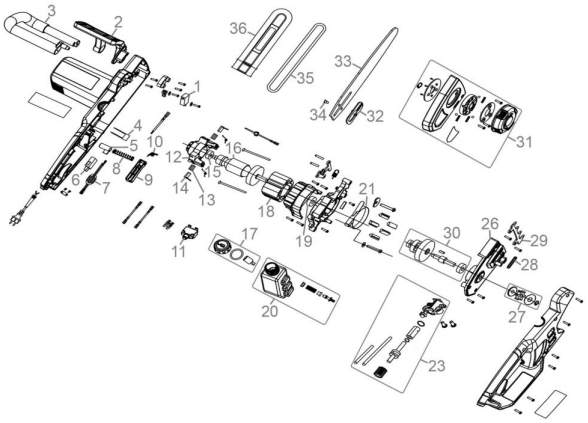
Zeichnung zu: 94896 / FSL94896-01