RASENMÄHER ECO WHEELER 460 SA

EAN:

Gilt für folgende Seriennummern (die 5 ersten Ziffern):
43091 43092 43093 43094 43095 43096

Beschreibung:
Benzin-Rasenmäher mit OHV 4-Takt-Motor, wirtschaftlich im Verbrauch und pulverbeschichtetem Stahlblech Gehäuse. Ausstattung: Ergonomisch geformter Führungsholm, 5-fach zentrale Komfort Schnitthöhenverstellung durch einen Hebel und 55 Liter Grasfangsack für ausreichende Mähzeit. Antrieb: Radantrieb. Einsatzgebiete: Für kleine bis mittlere Rasenflächen.

Ersatzteilliste zu: 94998 / FSL94998-01

VMg = verbaute Menge
RG = Rabattgruppe

Bild	Ersatzteilnr.	Bezeichnung	VMg	RG	Preis € excl. MwSt	UVP € incl. MwSt
1	94999	Ersatzmesser zu 460 SA	1	1	15,08	17,95
2	94117-01002	Oberer Holm	1	1	10,08	12,00
3	94117-01003	Totmann-Bügel	1	1	4,53	5,39
4	94117-01004	Zug Totmann-Bügel	1	1	6,38	7,59
5	94117-01005	Zug Hebel Radantrieb	1	1	7,30	8,69
6	94117-01006	Anschlag Totmann-Bügel	2	1	0,83	0,99
7	94117-01007	Gashebel komplett	1	1	Artikel nicht mehr lieferbar.	
8	94117-01008	Feststellknopf Holm komplett	2	1	4,44	5,28
9	94117-01009	Seilführung Anwerfereinheit	1	1	1,76	2,09
10	94117-01010	Clip	1	1	0,83	0,99
11	94117-01011	Unterer Holm	2	1	Artikel nicht mehr lieferbar.	
12	94117-01012	Gestänge Grasfangsack	1	1	Artikel nicht mehr lieferbar.	
13	94117-01013	Grasfangsack	1	1	16,55	19,69
14	94117-01014	Heckklappe	1	1	10,08	12,00
15	94117-01015	Achse Heckklappe komplett	1	1	4,53	5,39
16	94117-01016	Schutzabdeckung Innen	1	1	3,61	4,30
17	94117-01017	Stange Höhenverstellung	1	1	4,53	5,39
18	94117-01018	Feder Höhenverstellung	1	1	3,61	4,30
19	95381-01030	Antriebsritzel VVR	1	1	6,71	7,98
20	94117-02020	Achse hinten	1	1	9,15	10,89
21	94117-01021	Scheibe Rad hinten	2	1	2,68	3,19
22	94117-01022	Schmutzabweiser Rad hinten	2	1	3,61	4,30
23	94117-01023	Antriebsrad hinten	2	2	9,15	10,89
24	94117-01024	Mutter M10 Rad hinten	2	1	1,76	2,09
25	94117-01025	Kappe Rad vorne	2	1	1,76	2,09
26	95381-01027	Antriebsritzel VVL	1	1	6,71	7,98
27	94117-01027	Rad vorne	2	1	Artikel nicht mehr lieferbar.	
28	94117-01028	Achse vorne	1	2	10,08	12,00
29	94117-01029	Lagerschale Rad vorne	2	1	1,76	2,09
30	94117-02030	Hebel Höhenverstellung	1	1	2,68	3,19
31	94117-01031	Schraube Messer komplett	1	1	4,53	5,39
32	94117-01032	Hebel Radantrieb	1	1	4,53	5,39
33	94117-01033	Messer + Messerflansch komplett	1	5	23,45	27,91
34	94117-01034	Riemenscheibe Getriebe	1	1	8,23	9,79
35	94117-01035	Schutz Keilriemen	1	1	7,30	8,69
36	94117-01036	Riemenscheibe Motor komplett	1	1	7,30	8,69
37	94117-01037	Antriebseinheit komplett	1	1	Artikel nicht mehr lieferbar.	
38	94117-01038	Riemen	1	1	12,85	15,29
39	94117-01039	Spannrolle komplett	1	2	Artikel nicht mehr lieferbar.	
40	94117-01040	Stopfen Unterer Holm	2	1	0,92	1,09
41	94147-01058	Radlager	2	1	2,44	2,90
43	94117-01043	Arretierungsplatte Höhenverst.	2	1	8,23	9,79
44	94117-01044	Klemmplatte Höhenverstellung	2	1	3,61	4,30
45	94117-01045	Abdeckung Rad	2	1	Artikel nicht mehr lieferbar.	
83	95381-01081	Bolzen Radantrieb	2	1	1,39	1,65
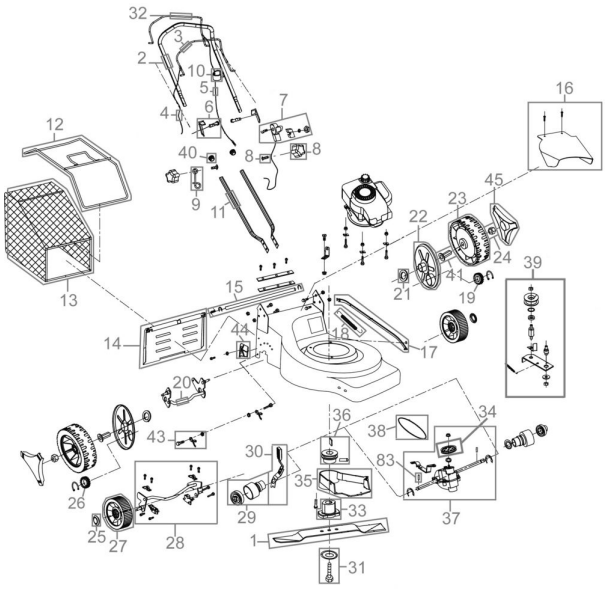
Zeichnung zu: 94998 / FSL94998-01