Benzin-Freischneider - Artikel: 95199, Serie: FSL95199-01

Freischneider GFS 1000-4S

EAN: *4015671864208*

Gilt für folgende Seriennummern (die 5 ersten Ziffern):
69025

Beschreibung:
•Automatische Fliehkraftkupplung•Bedienelemente Kompakt im Handgriff•Elektrische Zündanlage•Primerpumpe•Komfortables Tragegurtsystem•Vibrationsarmer Zweihand-Multifunktionsgriff•Starre Welle•Fadenspule mit Tippautomatik•Messerblatt 3 Zähne•Messerblatt 8 Zähne•Schnittbreite Fadenspule/Messer: 440/255 mm•Ölflasche 100 ml (ohne Motoröl) Einsatzgebiet: Ideal für Arbeiten in durchwachsenem Gelände (Steilhänge, unter Bäumen, Hecken & Gestrüpp). Optionales Zubehör:•#94035 Ersatzspule RT 2x 2,8m Ø2,4 mm•#95194 Sternblatt 255/3Z•#95142 Sternblatt 255/4Z•#94034 Wirbelblatt 255/8Z

Ersatzteilliste zu: 95199 / FSL95199-01

VMg = verbaute Menge
RG = Rabattgruppe

Bild	Ersatzteilnr.	Bezeichnung	VMg	RG	Preis € excl. MwSt	UVP € incl. MwSt
1	95195-01001	Bediengriff komplett	1	1	11,92	14,18
2	95195-01002	Griffrohrhalterung	1	1	4,16	4,95
3	95195-01003	Rohr Freischneider	1	3	11,68	13,90
4	95198-01004	Griffrohr	1	2	5,08	6,05
5	95195-01005	Halterung Tragegurt	1	1	1,11	1,32
6	95195-01006	Kupplungsgehäuse	1	3	18,39	21,88
7	95195-01007	Schutzbefestigung Rohr	1	1	2,03	2,42
8	95195-01008	Messer zu Schutz	1	1	2,03	2,42
9	95195-01009	Schutz	1	1	11,68	13,90
10	95195-01010	Umlenkgetriebe	1	5	23,45	27,91
11	95195-01011	Innnenflansch	1	1	2,31	2,75
12	95194	Sternblatt 255 / 3Z	1	1	12,56	14,95
13	95195-01013	Außenflansch	1	1	2,68	3,19
14	95195-01014	Befestigungsglocke	1	1	2,03	2,42
15	95195-01015	Blattmutter	1	1	0,83	0,99
18	95195-01018	Rohr Motoreinheit	1	3	11,00	13,09
19	95200-01009	Verbindungsstück	1	2	7,55	8,98
20	95200-01003	Sicherungsring	1	1	0,83	0,99
ohne Abb.	93997-01062	Gabelschlüssel 8 / 10	1	1	1,76	2,09
ohne Abb.	94883-01054	Schlitz-Schraubendreher	1	1	1,76	2,09
ohne Abb.	95195-01016	Tragegurt	1	2	9,15	10,89
ohne Abb.	95195-01017	Mischbehälter	1	1	2,68	3,19
ohne Abb.	99999-IN604	Innensechskantschlüssel 4er	1	1	0,92	1,09
ohne Abb.	99999-IN605	Innensechskantschlüssel 5er	1	1	0,92	1,09
ohne Abb.	94034	Wirbelblatt 255 / 8Z	1	2	16,76	19,94
ohne Abb.	94035	Fadenspule / Fadenkopf M10Li 2er Set	1	2	20,97	24,95
ohne Abb.	95142	Sternblatt 255 / 4Z	0	1	13,40	15,95
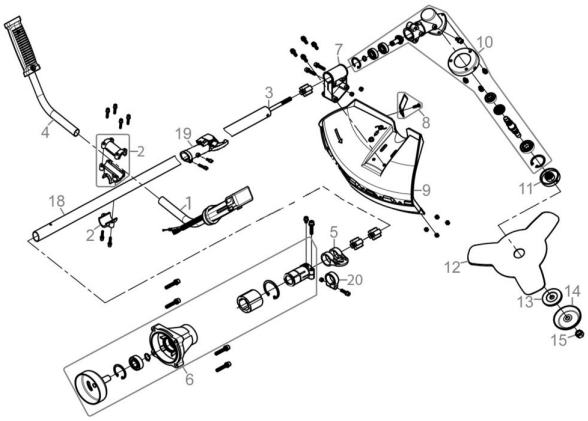
Zeichnung zu: 95199 / FSL95199-01