Güde GmbH & Co. KG • Birkichstraße 6 • D-74549 Wolpertshausen
Telefon: 0 79 04/700-0 • Telefax: 0 79 04/700-250 • info@guede.com
Service-Center: support@ts.guede.com • www.guede.com

Anbauwerkzeug - Artikel: 95202, Serie: FSL95202-01

Einscharpflug GEPF 220

EAN: *4015671003706*

Gilt für folgende Seriennummern (die 5 ersten Ziffern):
70905 73632 74966 76124 76865 77268 77724 79444 81448 83977 84219 85695

Beschreibung:
Mit unserem Einscharfpflug gewährleisten Sie eine optimale Vorbereitung des zu bearbeitenden Bodens. Überall einsetzbar egal ob in Gärten, Beeten und kleineren Ackerflächen. Die Höhe, der Schneidwinkel und die Neigung können nach Bedarf ohne Probleme eingestellt werden. Passend zu:•#95187 Motoreinachser GME 6,5 V•#95180 Motoreinachser GME 6,5 PS

Ersatzteilliste zu: 95202 / FSL95202-01

VMg = verbaute Menge
RG = Rabattgruppe

Bild	Ersatzteilnr.	Bezeichnung	VMg	RG	Preis € excl. MwSt	UVP € incl. MwSt
109	95180-01109	Anschlussstück Motoreinachser	1	2	23,01	27,38
110	95180-01110	Befestigungsplatte Pflug	1	1	9,15	10,89
111	95180-01111	Einstellschraube Pflug	1	1	1,39	1,65
ohne Abb.	95202-01127	Schraubensatz Pflug	1	1	4,53	5,39
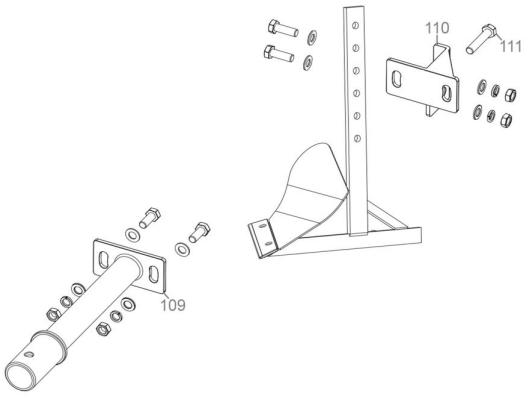
Zeichnung zu: 95202 / FSL95202-01