Anbauwerkzeug - Artikel: 95203, Serie: FSL95203-01

Satz Metallräder GMR 420

EAN: *4015671064646*

Gilt für folgende Seriennummern (die 5 ersten Ziffern):
70905 71093 74965 76781 76843 76911 77031 77724 79890 80102 80381 83029 83315

Beschreibung:
Unsere Metallräder sind äußerst stabil und langlebig. In Verbindung mit unserem Motoreinachser erhöhen Sie die Traktion bei der Bodenbearbeitung immens. Die Spurverbreiterungen ermöglichen Ihnen beim Pflügen das Fahren in der Furche welches Ihnen das Arbeiten in Kombination mit unserem Einscharpflug oder unserem Kartoffelpflug enorm erleichtert. Passend zu:•#95187 Motoreinachser GME 6,5 V•#95180 Motoreinachser GME 6,5 PS

Ersatzteilliste zu: 95203 / FSL95203-01

VMg = verbaute Menge
RG = Rabattgruppe

Bild	Ersatzteilnr.	Bezeichnung	VMg	RG	Preis € excl. MwSt	UVP € incl. MwSt
106	95180-01106	Rad Pflug VVL	1	5	27,65	32,90
107	95180-01107	Passfeder Rad Pflug	2	1	0,83	0,99
108	95180-01108	Radachse Pflug	2	3	18,39	21,88
113	95180-01113	Rad Pflug VVR	1	5	27,65	32,90
114	95180-01114	Radbef. Pflug	2	1	2,31	2,75
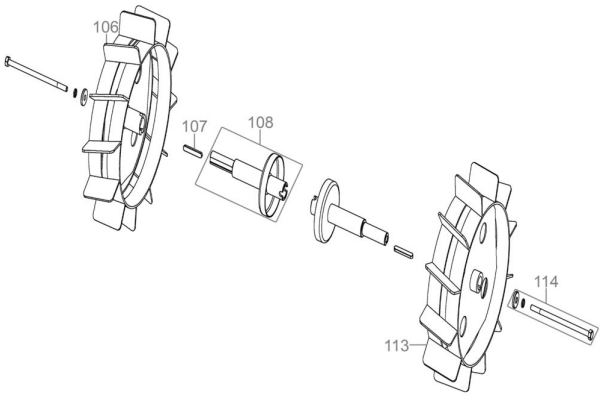
Zeichnung zu: 95203 / FSL95203-01