Elektro-Kantenschneider - Artikel: 95314, Serie: FSL95314-01

Rasenkantenschneider & Fugenreiniger RKSF1419 2in1

EAN: *4015671979612*

Gilt für folgende Seriennummern (die 5 ersten Ziffern):
70395 70396 70397 70398

Beschreibung:
•2in1 Funktion•3-fach einstellbare Schnitttiefe•Führungsschiene•Sicherheitsschalter•Verstellbarer Zusatzhandgriff•Kabelzugentlastung•Bürste zum säubern und entfernen der Zwischenräume von Gehweg- und Terassenplatten. Lieferumfang: Rasenkantenschneider, Messerblatt, Fugenreinigungsbürste. Einsatzgebiete: Für saubere Rasenkanten an Beeteinfassungen, Hofauffahrten und Gehwegen. Zum säubern und entfernen der Zwischenräume von Gehweg- und Terassenplatten.

Ersatzteilliste zu: 95314 / FSL95314-01

VMg = verbaute Menge
RG = Rabattgruppe

Bild	Ersatzteilnr.	Bezeichnung	VMg	RG	Preis € excl. MwSt	UVP € incl. MwSt
1	95326-01001	Kondensator	1	1	1,39	1,65
2	95326-01002	Ein- / Ausschalter	1	1	4,53	5,39
3	95326-01003	Zusatzgriff	1	1	6,01	7,15
4	95326-01004	Schraube M8 x 75	1	1	1,39	1,65
5	95326-01005	Abdeckung Messer	1	1	4,16	4,95
6	95326-01006	Schraube Rohr M8	1	1	1,11	1,32
7	95326-01007	Schraube M8 x 25	2	1	1,11	1,32
8	95326-01008	Befestigungsmutter Messer	1	1	0,83	0,99
9	95326-01009	Flansch Messer	2	1	0,83	0,99
10	95326-01010	Messer	1	2	11,09	13,20
11	95326-01011	Führungsschiene	1	1	5,08	6,05
13	95326-01013	Feder zu Achse Abdeckung Messer	1	1	0,32	0,38
14	95326-01014	Achse Abdeckung Messer	1	1	2,03	2,42
15	95326-01015	Hebel Höhenverstellung	1	1	2,68	3,19
16	95326-01016	Bef. Hebel Höhenverstellung	1	1	0,69	0,82
17	95326-01017	Passfeder	1	1	1,39	1,65
18	95326-01018	Zahnrad	1	1	6,01	7,15
19	95326-01019	Radbefestigung vorne	1	1	0,69	0,82
20	95326-01020	Halterung Rad vorne	1	1	4,53	5,39
21	95326-01021	Rad vorne	1	1	2,68	3,19
22	95326-01022	Klemmmutter	4	1	0,69	0,82
24	95326-01024	Radachse hinten	1	1	2,68	3,19
25	95326-01025	Rad hinten	2	1	3,61	4,30
26	95326-01026	Radclip	2	1	0,32	0,38
27	95326-01027	Radkappe	3	1	1,39	1,65
28	95326-01028	Kohlen 2er-Set	1	1	3,61	4,30
ohne Abb.	95313	Ersatzbürste zu 95314 / 95326	1	1	18,45	21,96
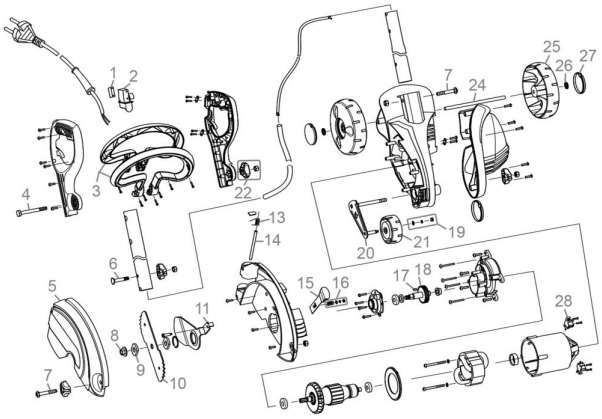
Zeichnung zu: 95314 / FSL95314-01