Benzin-Kantenschneider - Artikel: 95316, Serie: FSL95316-01

Rasenkantenschneider GRKS 2301

EAN: *4015671872036*

Gilt für folgende Seriennummern (die 5 ersten Ziffern):
75907 75908 77622

Beschreibung:
Zu einer professionellen Rasenpflege gehört, dass die Rasenkanten an Blumen- und Gartenbeeten, wie auch an Wegen sauber geschnitten sind. •Leistungsstarker 4-Takt Motor•7-fache Höheneinstellung•Messerblatt 3 Zähne•Doppelbereifung vorne•3-fach einstellbarer Schnittwinkel Einsatzgebiete: Für saubere Rasenkanten an Beeteinfassungen, Hofauffahrten und Gehwegen.

Ersatzteilliste zu: 95316 / FSL95316-01

VMg = verbaute Menge
RG = Rabattgruppe

Bild	Ersatzteilnr.	Bezeichnung	VMg	RG	Preis € excl. MwSt	UVP € incl. MwSt
1	95316-01001	Riemenabdeckung Motor	1	1	4,16	4,95
2	95325-01002	Distanzhülse Riemenabd. Motor	1	1	0,78	0,93
3	95325-01003	Riemenscheibe Motor	1	3	8,23	9,79
4	95325-01004	Softgriff	1	1	3,61	4,30
5	95325-01005	Oberer Holm	1	3	13,77	16,39
6	95325-01006	Griff PVC Höhenverstellung	1	1	2,03	2,42
7	95325-01007	Hebel Höhenverstellung	1	1	5,08	6,05
8	95325-01008	Rasterblech Höhenverstellung	1	1	6,01	7,15
9	95325-01009	Stange Höhenverstellung	1	1	5,08	6,05
10	95325-01010	Totmannbügel	1	1	4,16	4,95
11	95325-01011	Feder Totmannbügel	1	1	1,11	1,32
12	95325-01012	Seilführung	1	1	1,76	2,09
13	95325-01013	Totmannzug	1	1	8,23	9,79
14	95325-01014	Befestigung Stabilisierungsblech	2	1	1,76	2,09
15	95325-01015	Stabilisierungsblech	1	3	13,77	16,39
16	95325-01016	Splint Stange Höhenverstellung	2	1	0,46	0,55
17	95325-01017	Unterer Holm	1	3	9,15	10,89
18	95325-01018	Befestigung Unterer Holm	4	1	1,76	2,09
19	95325-01019	Klemmschraube Oberer Holm	2	1	2,03	2,42
ohne Abb.	95355-01099	Zündkerzenschlüssel	1	3	5,08	6,05
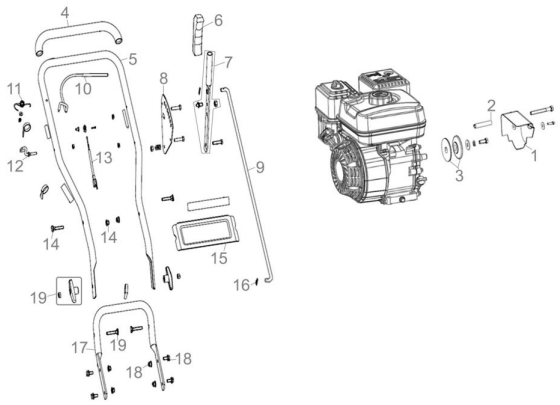
Zeichnung zu: 95316 / FSL95316-01