Güde GmbH & Co. KG • Birkichstraße 6 • D-74549 Wolpertshausen
Telefon: 0 79 04/700-0 • Telefax: 0 79 04/700-250 • info@guede.com
Service-Center: support@ts.guede.com • www.guede.com

Benzin-Kantenschneider - Artikel: 95316, Serie: FSL95316-01

Rasenkantenschneider GRKS 2301

EAN: *4015671872036*

Gilt für folgende Seriennummern (die 5 ersten Ziffern):
75907 75908 77622

Beschreibung:
Zu einer professionellen Rasenpflege gehört, dass die Rasenkanten an Blumen- und Gartenbeeten, wie auch an Wegen sauber geschnitten sind. •Leistungsstarker 4-Takt Motor•7-fache Höheneinstellung•Messerblatt 3 Zähne•Doppelbereifung vorne•3-fach einstellbarer Schnittwinkel Einsatzgebiete: Für saubere Rasenkanten an Beeteinfassungen, Hofauffahrten und Gehwegen.

Ersatzteilliste zu: 95316 / FSL95316-01

VMg = verbaute Menge
RG = Rabattgruppe

Bild	Ersatzteilnr.	Bezeichnung	VMg	RG	Preis € excl. MwSt	UVP € incl. MwSt
35	95325-01035	Radachse Hinten vvr	1	1	2,68	3,19
36	95325-01036	Rad hinten vvr	1	3	13,77	16,39
37	95325-01037	Distanzring Rad hinten	2	1	0,78	0,93
38	95325-01038	Radbefestigung hinten VVR	1	1	0,78	0,93
40	95325-01040	Klemmschraube Halt. Radachse VVL	1	1	1,47	1,75
41	95325-01041	Halterung Radachse VVL	1	1	2,96	3,52
42	95325-01042	Radachse hinten VVL	1	1	7,30	8,69
43	95325-01043	Rad hinten VVL	1	3	13,77	16,39
44	95325-01044	Radbefestigung hinten VVL	1	1	0,78	0,93
45	95325-01045	PVC-Griff Höhenverst. vorne	1	1	0,69	0,82
46	95325-01046	Griff Höhenverstellung vorne	1	1	2,96	3,52
47	95325-01047	Raster Höhenverstellung vorne	1	1	2,68	3,19
48	95325-01048	Arretierschraube Vorderradaufn.	1	1	2,68	3,19
49	95325-01049	Achse Höhenverstellung vorne	1	1	6,38	7,59
50	95316-01050	Sicherungsscheibe Ø12mm	1	1	0,83	0,99
51	95325-01051	Höhenverstellung vorne	1	3	15,62	18,59
52	95325-01052	Rad vorne	2	3	13,77	16,39
53	95325-01053	Distanzring Rad vorne	2	1	0,78	0,93
54	95325-01054	Radbefestigung Schraube vorne	1	1	1,11	1,32
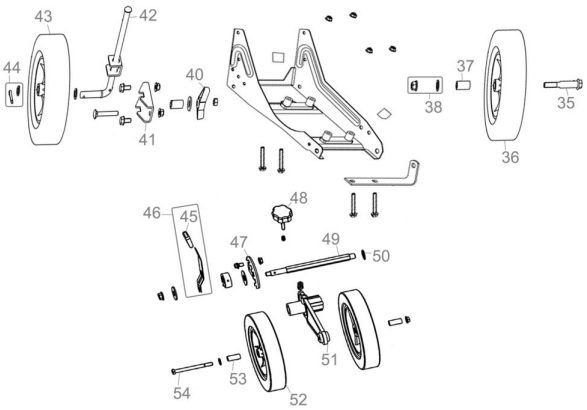
Zeichnung zu: 95316 / FSL95316-01