Güde GmbH & Co. KG • Birkichstraße 6 • D-74549 Wolpertshausen
Telefon: 0 79 04/700-0 • Telefax: 0 79 04/700-250 • info@guede.com
Service-Center: support@ts.guede.com • www.guede.com

Benzin-Kantenschneider - Artikel: 95316, Serie: FSL95316-01

Rasenkantenschneider GRKS 2301

EAN: *4015671872036*

Gilt für folgende Seriennummern (die 5 ersten Ziffern):
75907 75908 77622

Beschreibung:
Zu einer professionellen Rasenpflege gehört, dass die Rasenkanten an Blumen- und Gartenbeeten, wie auch an Wegen sauber geschnitten sind. •Leistungsstarker 4-Takt Motor•7-fache Höheneinstellung•Messerblatt 3 Zähne•Doppelbereifung vorne•3-fach einstellbarer Schnittwinkel Einsatzgebiete: Für saubere Rasenkanten an Beeteinfassungen, Hofauffahrten und Gehwegen.

Ersatzteilliste zu: 95316 / FSL95316-01

VMg = verbaute Menge
RG = Rabattgruppe

Bild	Ersatzteilnr.	Bezeichnung	VMg	RG	Preis € excl. MwSt	UVP € incl. MwSt
120	95316-01120	Luftfiltereinsatz	1	1	3,53	4,20
121	95316-01121	Luftfilter komplett	1	1	11,68	13,90
123	95316-01123	Dichtung Luftfilter	1	1	1,85	2,20
124	95316-01124	Entlüftungsleitung	1	1	2,44	2,90
125	95316-01125	Kraftstofftankdeckel	1	1	3,53	4,20
126	95316-01126	Kraftstofffilter	1	1	1,60	1,90
127	95316-01127	Kraftstofftank	1	1	20,92	24,89
128	95316-01128	Kraftstofftankstutzen	1	1	1,60	1,90
129	95316-01129	Vibrationsdämpfer Tank	2	1	1,01	1,20
130	95316-01130	Auspuff komplett	1	1	18,40	21,90
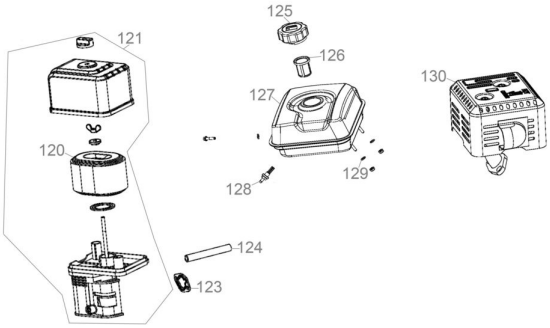
Zeichnung zu: 95316 / FSL95316-01