Güde GmbH & Co. KG • Birkichstraße 6 • D-74549 Wolpertshausen
Telefon: 0 79 04/700-0 • Telefax: 0 79 04/700-250 • info@guede.com
Service-Center: support@ts.guede.com • www.guede.com

Benzin-Kantenschneider - Artikel: 95316, Serie: FSL95316-01

Rasenkantenschneider GRKS 2301

EAN: *4015671872036*

Gilt für folgende Seriennummern (die 5 ersten Ziffern):
75907 75908 77622

Beschreibung:
Zu einer professionellen Rasenpflege gehört, dass die Rasenkanten an Blumen- und Gartenbeeten, wie auch an Wegen sauber geschnitten sind. •Leistungsstarker 4-Takt Motor•7-fache Höheneinstellung•Messerblatt 3 Zähne•Doppelbereifung vorne•3-fach einstellbarer Schnittwinkel Einsatzgebiete: Für saubere Rasenkanten an Beeteinfassungen, Hofauffahrten und Gehwegen.

Ersatzteilliste zu: 95316 / FSL95316-01

VMg = verbaute Menge
RG = Rabattgruppe

Bild	Ersatzteilnr.	Bezeichnung	VMg	RG	Preis € excl. MwSt	UVP € incl. MwSt
131	95316-01131	Vergaser	1	1	27,65	32,90
132	95316-01132	Klammer Kraftstoffleitung Ø8mm	2	1	0,83	0,99
133	95316-01133	Kraftstoffleitung Ø8,5mm	1	1	2,94	3,50
134	95316-01134	Klammer Kraftstoffleitung Ø7mm	2	1	0,83	0,99
135	95316-01135	Kraftstoffleitung Ø7,5mm	1	1	2,94	3,50
136	95316-01136	Primerpumpe	1	1	2,94	3,50
137	95316-01137	Stehbolzen lang	2	1	1,39	1,65
138	95316-01138	Dichtung Vergaser	1	1	1,85	2,20
139	95325-01080	Ansaugstutzen	1	1	2,68	3,19
140	95316-01140	Dichtung Ansaugstutzen	1	1	1,85	2,20
141	95316-01141	Zündkerze F7RTC	1	1	4,62	5,50
142	95325-01082	Dichtung Ventildeckel	1	1	1,76	2,09
143	95316-01143	Ventildeckel	1	1	4,96	5,90
144	95316-01144	Stehbolzen kurz	2	1	1,39	1,65
145	95325-01085	Dichtung Auspuff	1	1	1,11	1,32
146	95316-01146	Dichtung Zylinder	1	1	4,12	4,90
147	95316-01147	Drehzahlregler	1	1	2,44	2,90
148	95316-01148	Schraube Gashebel M6x21	1	1	1,60	1,90
149	95325-01096	Feder Drehzahl	1	1	1,71	2,03
150	95325-01098	Gashebelgestänge	1	1	1,11	1,32
151	95325-01097	Feder Gashebelgestänge	1	1	1,71	2,03
152	95316-01152	Gashebel	1	1	3,78	4,50
153	95316-01153	Halterung Gashebel	1	1	7,48	8,90
154	95316-01154	Zündspule	1	1	20,92	24,89
155	95325-01092	Ventilsatz	1	3	17,47	20,79
156	95316-01156	Nockenwelle	1	1	18,40	21,90
157	95325-01089	Kolben	1	3	11,00	13,09
158	95325-01088	Kolbenringe	1	3	11,92	14,18
159	95325-01090	Pleuel	1	3	9,15	10,89
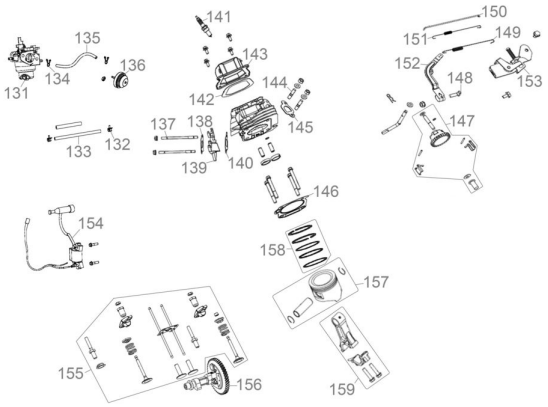
Zeichnung zu: 95316 / FSL95316-01