Güde GmbH & Co. KG • Birkichstraße 6 • D-74549 Wolpertshausen
Telefon: 0 79 04/700-0 • Telefax: 0 79 04/700-250 • info@guede.com
Service-Center: support@ts.guede.com • www.guede.com

Schnittbreite bis 50 cm - Artikel: 95331, Serie: FSL95331-01

Rasenmäher BIG WHEELER 460 LI-ES

EAN: *4015671621108*

Gilt für folgende Seriennummern (die 5 ersten Ziffern):
63704

Beschreibung:
•4-Takt Power-Engine Motor•Stabiles pulverbeschichtetes Stahlblechchassis•Li-Ion Elektrostart•Reversierstart•Ergonomisch geformter höhenverstellbarer Fahrgriff•6-fache zentrale Schnitthöhenverstellung•65 Liter Grasfangsack mit Füllstandsanzeige•Kugelgelagerte 250mm Ø Räder hinten und und 175mm Ø Räder vorne•Primer Pumpe•Mulchkeil•Seitenauswurf•Panel am Führungsholm mit Kleinteilefach und Getränkehalter•inkl. Akkupack 12V / 2,0Ah•inkl. Ladegerät 1A Antrieb: Hinterradantrieb durch zuschaltbares Leichtlaufgetriebe Geschwindigkeit: 3,6 km/h Funktionen: Mähen, Sammeln, Mulchen, Seitenauswurf, zentrale Schnitthöhenverstellung, höhenverstellbarer Fahrgriff und Panel am Führungsholm Einsatzgebiete: Für Rasenflächen bis zu 1400m²

Ersatzteilliste zu: 95331 / FSL95331-01

VMg = verbaute Menge
RG = Rabattgruppe

Bild	Ersatzteilnr.	Bezeichnung	VMg	RG	Preis € excl. MwSt	UVP € incl. MwSt
36	95360-01036	Ventildeckel	1	1	5,45	6,49
37	95360-01112	Dichtung Ventildeckel	1	1	3,24	3,86
38	95360-01038	Ventileinheit komplett	1	5	21,17	25,19
39	95360-01039	Ventilführungsplatte	1	1	1,76	2,09
40	40628-04016	Zündkerze	1	1	4,66	5,55
41	95360-01116	Auspuff	1	1	15,62	18,59
42	95360-01042	Motorabdeckung unten	1	2	9,15	10,89
43	95330-02043	Anwerfereinheit	1	3	24,87	29,60
44	95330-02044	Motorabdeckung	1	3	13,77	16,39
45	95360-01045	Kolbenringe + Kolben	1	2	29,49	35,09
46	95360-01046	Kolben	1	3	15,62	18,59
47	94153-01054	Zündspule komplett	1	3	23,01	27,38
48	95360-01048	Anlasser	1	5	64,61	76,89
49	95360-01049	Mitnehmer	1	1	4,53	5,39
50	95360-01050	Lüfterrad	1	1	5,08	6,05
51	95360-01051	Stehbolzen kurz	2	1	2,03	2,42
52	95360-01052	Polrad	1	5	50,84	60,50
53	95360-01053	Batterieladeregler	1	3	18,39	21,88
54	95360-01054	Verbindungskabel Batterie / Motor	1	1	14,28	16,99
55	95360-01055	Bremseinheit	1	3	17,47	20,79
56	95360-01056	Entlüftungsdeckel	1	1	2,03	2,42
57	95360-01057	Wellendichtring 25,4x38x7	1	1	2,68	3,19
58	94153-01071	Wellendichtring 22x35x7	1	1	3,35	3,99
59	95360-01118	Tank	1	1	12,85	15,29
60	95360-01060	Kraftstoffleitung	1	1	4,53	5,39
61	95360-01061	Entlüftungsleitung	1	1	1,39	1,65
62	95360-01062	Halterung Tank	1	1	4,53	5,39
63	95360-01063	Pleuel	1	3	9,15	10,89
64	95360-01117	Gashebel	1	1	4,16	4,95
65	95360-01065	Kurbelwelle	1	5	41,50	49,39
66	94153-03085	Ölmessstab Metall	1	1	4,53	5,39
67	95360-01067	Magnetspule	1	2	Artikel nicht mehr lieferbar.	
68	95360-01068	Nockenwelle	1	2	11,92	14,18
69	95360-01069	Ansaugstutzen	1	1	3,28	3,90
70	94153-03072	Öleinfüllstutzen	1	1	6,38	7,59
71	95360-01071	Drehzahlregler	1	1	4,53	5,39
72	95360-01072	Kurbelgehäusedeckel	1	5	36,88	43,89
73	95360-01073	Vergaser	1	5	32,26	38,39
74	95360-01074	Luftfilter komplett	1	3	Artikel nicht mehr lieferbar.	
75	95360-01075	Luftfiltereinsatz	1	1	4,16	4,95
76	95360-01076	Ölleitung	1	1	2,68	3,19
77	95360-01077	Stehbolzen Lang	1	1	1,76	2,09
91	95360-01093	Luftfilterdeckel	1	2	Artikel nicht mehr lieferbar.	
92	95360-01113	Dichtung Entlüftungsdeckel	1	1	1,11	1,32
93	95357-01082	Tankdeckel	1	2	3,61	4,30
94	95360-01094	Gasgestänge	1	1	1,60	1,90
95	95360-01095	Feder Gasgestänge	1	1	Artikel nicht mehr lieferbar.	
96	95327-01157	Wellendichtring 6x11x4	1	1	2,03	2,42
97	95360-01097	Reglerarm	1	1	4,16	4,95
98	95360-01098	Halterung Gashebel	1	1	8,23	9,79
99	99999-6205O	Kugellager 6205 Offen	1	1	9,16	10,90
100	95360-01100	Drehzahlfeder	1	1	2,68	3,19
101	95360-01101	Kurbelgehäusedichtung	1	1	6,38	7,59
102	95397-01124	Ölablassschraube	1	1	1,76	2,09
103	95360-01103	Zylinderkopfdichtung	1	1	5,08	6,05
104	95360-01104	Auspuffblende	1	1	13,77	16,39
105	95360-01105	Hitzeschutz Auspuff	1	1	4,53	5,39
106	95360-01106	Gewindestange einzeln Auspuff	2	1	2,03	2,42
107	95360-01107	Gewindestange einzeln Vergaser	2	1	3,61	4,30
108	95360-01108	Dichtung Ansaugstutzen	1	1	1,76	2,09
109	95360-01109	Dichtung Vergaser	1	1	1,76	2,09
110	95360-01110	Dichtung Luftfilter	1	1	1,76	2,09
111	95360-01111	Luftfilterbasis	1	1	9,15	10,89

Zeichnung zu: 95331 / FSL95331-01

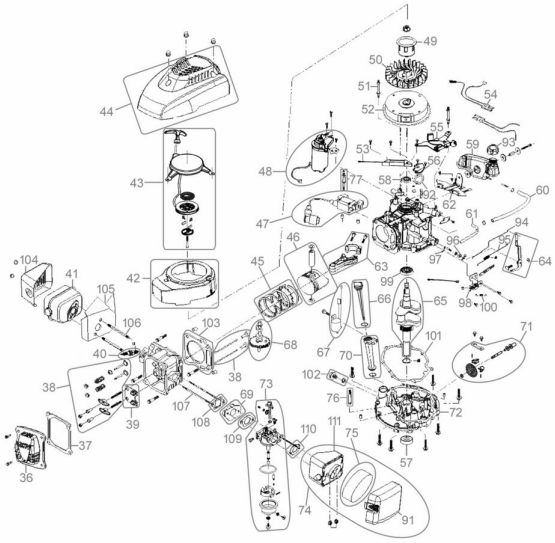

Güde GmbH & Co. KG • Birkichstraße 6 • D-74549 Wolpertshausen
Telefon: 0 79 04/700-0 • Telefax: 0 79 04/700-250 • info@guede.com
Service-Center: support@ts.guede.com • www.guede.com

Bild	Ersatzteilnr.	Bezeichnung	VMg	RG	Preis € excl. MwSt	UVP € incl. MwSt
ohne Abb.	94147-01062	Halbmondkeil Kurbelwelle	1	1	1,11	1,32
ohne Abb.	94153-01094	Primerpumpe	1	1	Artikel nicht mehr lieferbar.	
ohne Abb.	95330-01037	Mikroschalter	1	1	Artikel nicht mehr lieferbar.	
ohne Abb.	95355-01099	Zündkerzenschlüssel	1	3	5,08	6,05
ohne Abb.	95360-01037	Dichtungssatz	1	1	21,17	25,19
		WICHTIGER HINWEIS zu: 95360-01037 beinhaltet folgende Pos.: 37, 92, 101, 103, 108, 109, 110				
ohne Abb.	95360-01114	Deckel Entlüftungsventil	1	1	2,03	2,42
ohne Abb.	95360-01115	Feder Entlüftungsventil	1	1	2,03	2,42