Güde GmbH & Co. KG • Birkichstraße 6 • D-74549 Wolpertshausen
Telefon: 0 79 04/700-0 • Telefax: 0 79 04/700-250 • info@guede.com
Service-Center: support@ts.guede.com • www.guede.com

Schnittbreite bis 45cm - Artikel: 95338, Serie: FSL95338-01

Rasenmäher ECO WHEELER 413.1 R

EAN: *4015671854186*

Gilt für folgende Seriennummern (die 5 ersten Ziffern):
69341

Beschreibung:
•4-Takt Power-Engine Motor•Stabiles pulverbeschichtetes Stahlblechchassis•Ergonomisch geformter 2-fach höhenverstellbarer Fahrgriff•6-fache zentrale Schnitthöhenverstellung•40 Liter Grasfangsack•Kugelgelagerte 200 mm Ø Räder hinten und 175 mm Ø Räder vorne•Reinigungsanschluss•Rasenkamm Antrieb: Hinterradantrieb durch zuschaltbares Leichtlaufgetriebe Geschwindigkeit: 3,6 km/h Funktionen: Mähen, Sammeln und Mulchen Einsatzgebiete: Für Rasenflächen bis zu 900m²

Ersatzteilliste zu: 95338 / FSL95338-01

VMg = verbaute Menge
RG = Rabattgruppe

Bild	Ersatzteilnr.	Bezeichnung	VMg	RG	Preis € excl. MwSt	UVP € incl. MwSt
110	95338-01110	Gashebelgestänge	1	1	2,31	2,75
111	95338-01111	Reglerarm	1	1	2,03	2,42
112	95338-01112	Gashebel	1	1	4,53	5,39
113	95338-01113	Feder Drehzahl	1	1	2,03	2,42
114	95338-01114	Kurbelgehäuse unten	1	2	36,88	43,89
115	95338-01115	Drehzahlregler	1	1	5,08	6,05
116	95338-01116	Kraftstoffleitung	1	1	3,24	3,86
117	95338-01117	Clip Kraftstoffleitung	2	1	0,46	0,55
118	95338-01118	Kraftstofffilter	1	1	2,03	2,42
119	95338-01119	Kraftstofftank	1	1	15,62	18,59
120	95338-01120	Kraftstofftankdeckel	1	1	3,24	3,86
121	95338-01121	Polrad	1	3	36,88	43,89
122	95338-01122	Kurbelwelle	1	3	36,88	43,89
123	95338-01123	Pleuel	1	1	13,77	16,39
124	95338-01124	Kolbenringe	1	1	11,00	13,09
125	95338-01125	Kolben	1	3	16,55	19,69
126	95338-01126	Zündspule	1	3	17,47	20,79
127	95338-01127	Obere Motorabdeckung	1	5	18,39	21,88
128	95338-01128	Untere Motorabdeckung	1	1	15,62	18,59
129	95338-01129	Abdeckung Auspuff	1	1	10,08	12,00
130	95338-01130	Ventilsatz	1	5	23,01	27,38
131	95338-01131	Nockenwelle	1	3	16,55	19,69
132	95338-01132	Dichtung Auspuff	1	1	1,76	2,09
133	95338-01133	Auspuff	1	1	15,62	18,59
134	95327-01134	Schraube Auspuff	2	1	1,76	2,09
135	95338-01135	Feder Bremseinheit	1	1	1,76	2,09
136	95338-01136	Bremseinheit	1	1	15,62	18,59
137	95327-01137	Stehbolzen 6x72	2	1	2,03	2,42
138	95338-01138	Entlüftungsdeckel	1	1	6,01	7,15
139	95338-01139	Ölmessstab	1	1	3,61	4,30
140	95327-01140	Stehbolzen 6x78	1	1	2,03	2,42
141	40628-04016	Zündkerze	1	1	4,66	5,55
142	95338-01142	Ventildeckel	1	1	6,38	7,59
143	95338-01143	Dichtung Ventildeckel	1	1	3,61	4,30
144	95327-01144	Stehbolzen M6x91	2	1	2,03	2,42
145	95137-01152	Wellendichtring 25x41,25x6	1	1	3,61	4,30
146	95338-01146	Dichtung Ansaugstutzen	1	1	1,76	2,09
147	95338-01147	Ansaugstutzen	1	1	2,68	3,19
148	95338-01148	Dichtung Vergaser	1	1	2,96	3,52
149	95338-01149	Vergaser	1	3	32,26	38,39
150	95338-01150	Dichtung Luftfilter	1	1	2,03	2,42
151	95338-01151	Entlüftungsschlauch	1	1	2,96	3,52
153	95338-01153	Luftfilterbasis	1	1	9,15	10,89
154	95338-01154	Luftfiltereinsatz Klein	1	1	3,61	4,30
155	95338-01155	Luftfiltereinsatz Gross	1	1	5,08	6,05
156	95338-01156	Luftfilterdeckel	1	1	4,53	5,39
157	95327-01157	Wellendichtring 6x11x4	1	1	2,03	2,42
158	94153-01070	Wellendichtring 25x38x7	1	1	3,61	4,30
159	95338-01159	Halterung Chokegestänge	1	1	1,11	1,32
161	95338-01161	Choke	1	5	11,00	13,09
162	95338-01162	Chokegestänge	1	1	2,31	2,75
ohne Abb.	95338-01160	Dichtungssatz	1	1	17,19	20,46
		WICHTIGER HINWEIS zu: 95338-01160 beinhaltet folgende Pos.: 132, 143, 145, 146, 148, 150, 158				
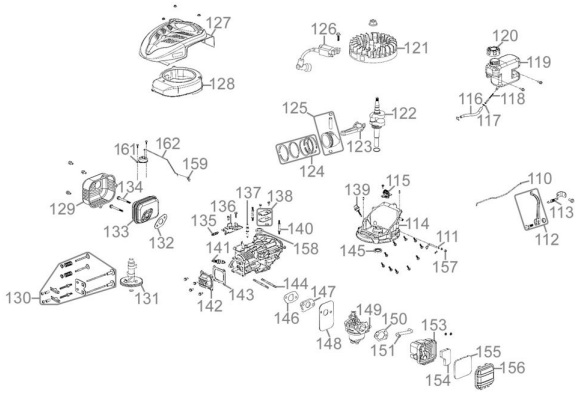
Zeichnung zu: 95338 / FSL95338-01