Güde GmbH & Co. KG • Birkichstraße 6 • D-74549 Wolpertshausen
Telefon: 0 79 04/700-0 • Telefax: 0 79 04/700-250 • info@guede.com
Service-Center: support@ts.guede.com • www.guede.com

Schnittbreite ab 50 cm - Artikel: 95429, Serie: FSL95429-01

Rasenmäher BIG WHEELER 514.3 R

EAN: *4015671870629*

Gilt für folgende Seriennummern (die 5 ersten Ziffern):
72611 72612 72613 72614 72615 72616 72617 72618 72619 72620 74468 74470 74471 74472 74473

Beschreibung:
•4-Takt Power-Engine Motor•Stabiles pulverbeschichtetes Stahlblechchassis•Ergonomisch geformter Fahrgriff•7-fache zentrale Schnitthöhenverstellung•70 Liter Grasfangsack mit Füllstandsanzeige•Kugelgelagerte 300 mm Ø Räder hinten und 200 mm Ø Räder vorne für leichtes Fahren auf unebenen Flächen•Primer Pumpe•Mulchkeil•Seitenauswurf•Wasseranschluss•Ablagefach und Getränkehalter am Bedienpanel•Abdeckplane, Trichter und Öl-Absaugspritze Antrieb: Hinterradantrieb durch zuschaltbares Leichtlaufgetriebe Geschwindigkeit: 3,3 km/h Funktionen: Mähen, Sammeln, Mulchen und Seitenauswurf Einsatzgebiete: Für Rasenflächen bis zu 1.800 m²

Ersatzteilliste zu: 95429 / FSL95429-01

VMg = verbaute Menge
RG = Rabattgruppe

Bild	Ersatzteilnr.	Bezeichnung	VMg	RG	Preis € excl. MwSt	UVP € incl. MwSt
100	95429-01100	Entlüftungsleitung	1	1	3,24	3,86
101	95429-01101	Entlüftungsdeckel	1	1	2,03	2,42
102	95429-01102	Dichtung Entlüftungsdeckel	1	1	1,76	2,09
103	95429-01103	Filter Entlüftung	1	1	1,39	1,65
104	95429-01104	Deckel Kurbelgehäuse	1	3	31,85	37,90
105	95429-01105	Drehzahlregler	1	1	5,08	6,05
106	95429-01106	Ölmessstab	1	1	3,24	3,86
107	94153-01070	Wellendichtring 25x38x7	1	1	3,61	4,30
108	95429-01108	Kolbenringe	1	1	9,16	10,90
109	95429-01109	Kolben	1	2	15,88	18,90
110	95429-01110	Pleuel	1	1	13,03	15,51
111	95429-01111	Kurbelwelle	1	3	31,85	37,90
112	95429-01112	Ventildeckel	1	1	6,01	7,15
113	95429-01113	Dichtung Ventildeckel	1	1	3,61	4,30
114	95429-01114	Ventilsatz	1	1	21,17	25,19
115	95429-01115	Zündkerze K7RTC	1	1	4,96	5,90
116	95429-01116	Nockenwelle	1	2	16,72	19,90
117	95429-01117	Seilzugstarter inkl. Deckel	1	3	25,20	29,99
118	95429-01118	Stehbolzen Lang	2	1	2,03	2,42
119	95429-01119	Stehbolzen kurz	1	1	2,03	2,42
120	95429-01120	Dichtung Ansaugstutzen	1	1	1,76	2,09
121	95429-01121	Ansaugstutzen	1	1	2,68	3,19
122	95429-01122	Dichtung Vergaser	1	1	1,76	2,09
123	95429-01123	Dichtung Luftfilter	1	1	1,76	2,09
124	95429-01124	Stehbolzen Vergaser	2	1	2,03	2,42
125	95429-01125	Vergaser	1	1	30,41	36,19
126	95429-01126	Luftfilter komplett	1	1	15,62	18,59
127	95429-01127	Luftfiltereinsatz	1	1	5,08	6,05
129	95429-01129	Abdeckung Auspuff	1	1	11,00	13,09
130	95429-01130	Auspuff	1	1	15,62	18,59
131	95429-01131	Dichtung Auspuff	1	1	1,76	2,09
132	95429-01132	Stehbolzen Auspuff	2	1	2,03	2,42
133	95429-01133	Kraftstofftank	1	1	15,55	18,50
134	95429-01134	Kraftstofftankdeckel	1	1	3,24	3,86
135	95429-01135	Kraftstoffleitung	1	1	3,24	3,86
136	95429-01136	Kraftstofffilter	1	1	1,76	2,09
137	95429-01137	Clip Kraftstoffleitung I	1	1	0,83	0,99
138	95429-01138	Clip Kraftstoffleitung Ii	1	1	0,83	0,99
139	95429-01139	Mitnehmer	1	1	4,16	4,95
140	95429-01140	Zündspule	1	1	16,55	19,69
141	95429-01141	Bremseinheit	1	1	16,55	19,69
142	95429-01142	Lüfterrad	1	1	4,53	5,39
143	95429-01143	Polrad	1	2	27,65	32,90
144	95429-01144	Gashebelgestänge	1	1	2,03	2,42
145	95429-01145	Feder Gashebelgestänge	1	1	2,03	2,42
146	95429-01146	Gashebel	1	1	3,61	4,30
147	95429-01147	Schraube Gashebel	1	1	1,11	1,32
148	95429-01148	Feder Drehzahl	1	1	2,68	3,19
149	95429-01149	Untere Abdeckung	1	1	13,77	16,39
170	94153-01070	Wellendichtring 25x38x7	1	1	3,61	4,30
ohne Abb.	95429-01128	Primerpumpe	1	1	3,24	3,86
ohne Abb.	95355-01099	Zündkerzenschlüssel	1	3	5,08	6,05
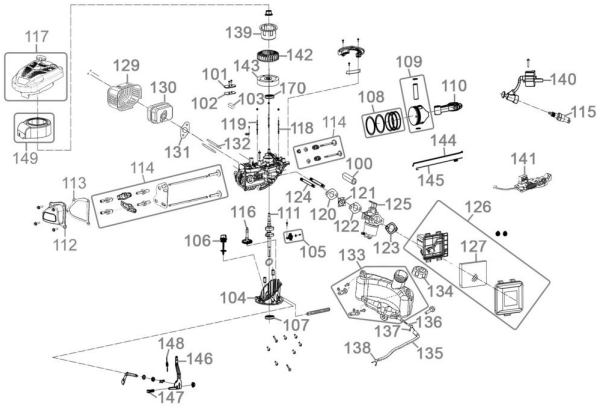
Zeichnung zu: 95429 / FSL95429-01