Güde GmbH & Co. KG • Birkichstraße 6 • D-74549 Wolpertshausen
Telefon: 0 79 04/700-0 • Telefax: 0 79 04/700-250 • info@guede.com
Service-Center: support@ts.guede.com • www.guede.com

Schnittbreite ab 50 cm - Artikel: 95438, Serie: FSL95438-01

Rasenmäher BIG WHEELER 553.1 R ALU

EAN: *4015671921376*

Gilt für folgende Seriennummern (die 5 ersten Ziffern):
74997 75272 78819 78820 78821 78822 82489 82490 83043

Beschreibung:
•4-Takt Power-Engine Motor•Aluminiumchassis•ergonomisch geformter höhenverstellbarer Fahrgriff•6-fache zentrale Schnitthöhenverstellung•65 Liter Grasfangsack mit Füllstandsanzeige•kugelgelagerte 300 mm Ø Räder hinten und 200 mm Ø Räder vorne•Primer Pumpe•Reinigungsanschluss•Mulchkeil•Panel am Führungsholm mit Getränkehalter und Ablagefach Antrieb: Hinterradantrieb durch zuschaltbares Leichtlaufgetriebe Geschwindigkeit: 3,6 km/h Funktionen: Mähen, Sammeln und Mulchen Einsatzgebiete: Für Rasenflächen bis zu 2.200 m²

Ersatzteilliste zu: 95438 / FSL95438-01

VMg = verbaute Menge
RG = Rabattgruppe

Bild	Ersatzteilnr.	Bezeichnung	VMg	RG	Preis € excl. MwSt	UVP € incl. MwSt
1	94147-01001	Softgriff	1	1	4,19	4,99
2	94147-02002	Hebel Radantrieb	1	1	8,39	9,98
3	94147-01003	Totmann-Bügel	1	1	7,30	8,69
4	95350-02078	Holm oben	1	3	13,77	16,39
5	94147-01006	Seilführung	1	1	1,85	2,20
6	95340-01008	Klemmbügel mit Zubehör	2	3	8,32	9,90
7	95438-01007	Totmann-Zug / Antriebs-Zug	1	3	11,00	13,09
8	95340-01072	Kabelclip Rot	1	1	1,01	1,20
9	95360-01008	Unterer Holm	2	3	8,23	9,79
10	94147-01029	Feststellknopf	2	1	4,16	4,95
11	95340-01068	Holmstopfen 2-Er Set	1	1	1,76	2,09
12	95360-01013	Heckklappe	1	2	9,24	11,00
13	94153-01042	Achse Heckklappe	1	1	3,61	4,30
14	95348-01087	Feder Heckklappe	1	1	2,03	2,42
15	95438-01015	Aufnahme Holm rechts	1	2	6,93	8,25
16	95438-01016	Raster Höhenverstellung	1	1	6,38	7,59
17	95438-01017	Bügel / Federung	2	2	2,68	3,19
18	95438-01018	Schutzblech	2	2	10,08	12,00
19	95438-01019	Halterung Radachse	2	2	2,68	3,19
20	95320-01016	Riemenscheibe Motor	1	1	7,48	8,90
22	94147-02024	Messerflansch	1	2	10,84	12,90
23	95112	Ersatzmesser zu BIG WHEELER 560	1	1	18,45	21,96
24	94147-01025	Schraube F. Messer komplett	1	1	4,62	5,50
25	95105-01010	Riemenschutz	1	2	Artikel nicht mehr lieferbar.	
26	95100-01028	Riemen	1	2	14,20	16,90
27	95438-01027	Radachse vorne	1	3	18,39	21,88
28	95348-01022	Achsbefestigung	2	1	1,66	1,98
29	95105-01023	Schutz Rad vorne	2	1	5,08	6,05
30	95340-01027	Rad vorne 8 Zoll	2	3	14,20	16,90
31	94147-01058	Radlager	8	1	2,44	2,90
32	94147-01067	Unterlegscheibe vorne Ø13,5 / 24 mm	2	1	0,92	1,09
33	95348-01086	Radkappe 8 Zoll (silber)	2	2	5,00	5,95
34	95438-01034	Stange Höhenverstellung	1	1	11,92	14,18
35	95360-01019	Feder Höhenverstellung	1	1	5,03	5,99
36	94147-01051	Bolzen+Splint zu Höhenverstellung	2	1	2,44	2,90
37	95348-01031	Radkappe 12 Zoll (silber)	2	3	7,35	8,75
38	94147-01018	Mutter Antriebsrad hinten	2	1	3,61	4,30
39	94147-01068	Unterlegscheibe hinten Ø10,5 / 20 mm	2	1	0,92	1,09
40	95340-01017	Antriebsrad hinten 12 Zoll	2	3	15,88	18,90
41	94147-01016	Schutz Antriebsrad 12	2	2	4,62	5,50
42	94147-02019	Achse inkl. Getriebe komplett	1	3	46,13	54,89
43	95358-01005	Griff Höhenverstellung	1	1	3,61	4,30
44	95450-01117	Schlauchanschluss	1	1	4,53	5,39
45	95438-01045	Aufnahme Holm links	1	2	6,93	8,25
46	94147-01011	Mulcheinsatz	1	2	9,16	10,90
47	95376-01041	Grasfangsack komplett	1	3	32,69	38,90
		WICHTIGER HINWEIS zu: 95376-01041 Es handelt sich hierbei um den kompletten Grasfangsack. Sollten Sie nur den unteren Teil des Grasfangsackes ("Gewebefangsack einzeln" Ersatzteilnr. 94147-02001) oder die obere PVC Klappe ("Klappe Füllstandsanzeige" Artikelnr. 99999-00048) benötigen, finden Sie diese Ersatzteile am Ende der Ersatzteilliste.				
48	94153-01091	Getränkehalter Konsole	1	2	4,16	4,95
49	95416-01046	Abdeckung Konsole	1	1	4,53	5,39
50	95416-01042	Konsole	1	1	21,17	25,19
ohne Abb.	94147-01052	Antriebsritzel links	1	2	6,64	7,90
ohne Abb.	94147-01053	Antriebsritzel rechts	1	2	6,64	7,90
ohne Abb.	94147-01063	Rückholfeder Getriebe	1	1	3,53	4,20
ohne Abb.	94147-02001	Gewebefangsack (Einzeln)	1	2	14,28	16,99
ohne Abb.	94147-02052	Bolzen Radantrieb	2	5	3,07	3,65
ohne Abb.	94147-02054	Spannfeder Getriebe	1	1	3,61	4,30
ohne Abb.	95100-01055	Schraube Riemenschutz	3	1	0,83	0,99
ohne Abb.	99999-00048	Klappe Füllstandsanzeige	1	1	1,39	1,65

Zeichnung zu: 95438 / FSL95438-01

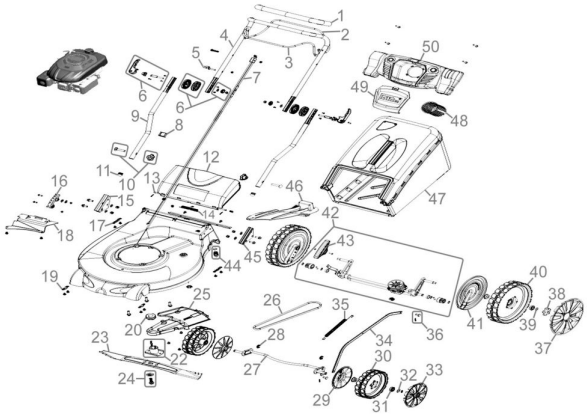

Güde GmbH & Co. KG • Birkichstraße 6 • D-74549 Wolpertshausen
Telefon: 0 79 04/700-0 • Telefax: 0 79 04/700-250 • info@guede.com
Service-Center: support@ts.guede.com • www.guede.com

Bild	Ersatzteilnr.	Bezeichnung	VMg	RG	Preis € excl. MwSt	UVP € incl. MwSt
ohne Abb.	99999-00057	Sprengring Antriebsritzel	2	1	0,83	0,99
ohne Abb.	99999-6901G	Kugellager 6901 geschlossen	2	2	4,19	4,99