Güde GmbH & Co. KG • Birkichstraße 6 • D-74549 Wolpertshausen
Telefon: 0 79 04/700-0 • Telefax: 0 79 04/700-250 • info@guede.com
Service-Center: support@ts.guede.com • www.guede.com

Schnittbreite bis 45cm - Artikel: 95441, Serie: FSL95441-01

Rasenmäher ECO WHEELER 412.1 P

EAN: *4015671574855*

Gilt für folgende Seriennummern (die 5 ersten Ziffern):
78039 78041 78042 78328 78333

Beschreibung:
•4-Takt Power-Engine Motor•Müheloses Starten durch Leichtstart•Ergonomisch geformter Fahrgriff•3-fach Schnitthöhenverstellung•40 Liter großer Grasfangsack•155 mm Durchmesser Räder hinten und vorne•Primer Pumpe. Antrieb: Manuell Funktionen: Mähen, Sammeln. Einsatzgebiete: Für Rasenflächen bis zu 900m²

Ersatzteilliste zu: 95441 / FSL95441-01

VMg = verbaute Menge
RG = Rabattgruppe

Bild	Ersatzteilnr.	Bezeichnung	VMg	RG	Preis € excl. MwSt	UVP € incl. MwSt
101	95441-01101	Seilzugstarter	1	1	19,32	22,99
102	95441-01102	Motorabdeckung	1	1	8,39	9,98
103	95416-01156	Polrad	1	3	41,50	49,39
104	95441-01104	Stehbolzen M6x75mm	2	1	1,25	1,49
105	95441-01105	Stehbolzen M6x73mm	1	1	1,25	1,49
106	95441-01106	Feder Entlüftungsdeckel	1	1	0,83	0,99
107	95441-01107	Entlüftungsventil	1	1	0,83	0,99
108	5201-01109	Dichtung Entlüftungsdeckel	1	1	0,83	0,99
109	95441-01109	Feder Bremseinheit	1	1	1,67	1,99
110	95441-01110	Bremseinheit	1	1	7,55	8,98
111	95441-01111	Zündspule	1	1	16,80	19,99
112	95416-01153	Wellendichtring 20x42x7	1	1	3,24	3,86
113	5201-01113	Abdeckung Auspuff	1	1	6,71	7,98
114	5201-01114	Auspuff	1	1	15,12	17,99
115	95441-01115	Zündkerze F5RTC	1	1	4,19	4,99
116	5201-01116	Pleuel	1	1	8,39	9,98
117	95441-01117	Kolben	1	1	12,60	14,99
118	95441-01118	Kolbenringe	1	1	5,87	6,99
119	5201-01119	Ventilsatz	1	5	15,12	17,99
120	5201-01120	Ventildeckel	1	1	3,94	4,69
121	5201-01121	Halbmondkeil Kurbelwelle	1	1	0,83	0,99
122	95441-01122	Kurbelwelle	1	3	27,72	32,99
123	95441-01123	Ölmessstab	1	1	2,51	2,99
124	95441-01124	Unterlegscheibe I-Ø25,4mm	1	1	0,83	0,99
125	94153-01070	Wellendichtring 25x38x7	1	1	3,61	4,30
126	95441-01126	Ölablassschraube	1	1	0,83	0,99
127	95441-01127	Kurbelgehäusedeckel	1	3	22,68	26,99
128	5201-01131	Gasgestänge	1	1	1,67	1,99
129	95416-01138	Feder Gasgestänge	1	1	2,03	2,42
130	5201-01133	Gashebel	1	1	1,67	1,99
131	95416-01133	Feder Drehzahl	1	1	2,03	2,42
132	95441-01132	Halterung Gashebel	1	1	3,35	3,99
133	5201-01130	Drehzahlregler	1	1	4,19	4,99
134	5201-01128	Nockenwelle	1	3	12,60	14,99
135	95441-01135	Schraube M6x80mm	2	1	0,83	0,99
136	5201-01137	Dichtung Ansaugstutzen	1	1	1,67	1,99
137	5201-01138	Ansaugstutzen	1	2	3,35	3,99
138	95441-01138	Schraube M6x20mm	2	1	0,83	0,99
139	95416-01116	Dichtung Luftfilter	1	1	2,03	2,42
140	5201-01139	Dichtung Vergaser	1	1	2,51	2,99
141	95441-01141	Vergaser	1	5	23,52	27,99
142	95441-01142	Luftfilter komplett	1	1	10,92	12,99
143	95441-01143	Luftfiltereinsatz	1	1	3,35	3,99
144	95441-01144	Verbindungsleitung Primer	1	1	1,67	1,99
145	95441-01145	Primer	1	2	3,61	4,30
146	95416-01140	Clip Kraftstoffleitung	2	1	0,83	0,99
147	95441-01147	Kraftstoffleitung	1	1	1,67	1,99
148	95416-01142	Kraftstofffilter	1	1	1,76	2,09
149	95441-01149	Kraftstofftank	1	1	10,92	12,99
150	95441-01150	Kraftstofftankdeckel	1	1	2,51	2,99
151	95441-01151	Stehbolzen M6x59,5mm	2	1	1,25	1,49
152	95441-01152	Entlüftungsleitung	1	1	1,67	1,99
153	95441-01153	Entlüftungsdeckel	1	1	1,08	1,29
ohne Abb.	95441-01154	Zündkerzenschlüssel	1	2	3,35	3,99
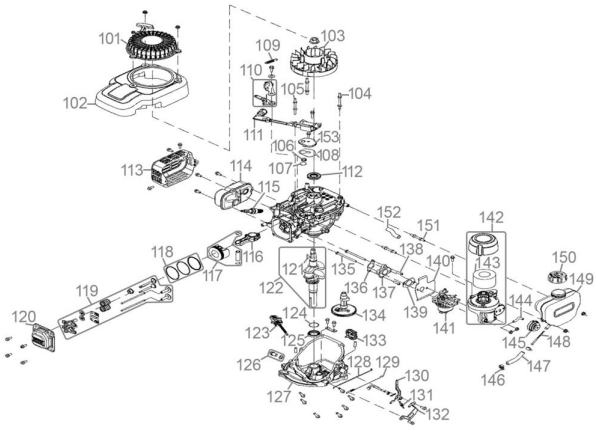
Zeichnung zu: 95441 / FSL95441-01