Erdbohrer - Artikel: 95467, Serie: FSL95467-01

Motor Erdbohrer GE 1450.1

EAN: *4015671670984*

Gilt für folgende Seriennummern (die 5 ersten Ziffern):
81155 81156 83023 83549 83843 84819 85195 85486

Beschreibung:
•2-Takt Benzinmotor•vielfältig einsetzbar z.B. im Forst, Garten- und Landschaftsbau•ideal zum Bohren einfacher Erdlöcher•zum Setzen von Pfosten oder Bohren von Fundamenten•Bedienelemente (Ein-/Ausschalter und Geschwindigkeitsregler) kompakt im Handgriff•Primerpumpe•Fliehkraftkupplung•inkl. Erdbohrer Aufsätze (100mm,150mm,200mm) Optionales Zubehör:•#94162 Erdbohrer Aufsatz 100mm•#94163 Erdbohrer Aufsatz 150mm•#94164 Erdbohrer Aufsatz 200mm•#94161 Verlängerung 500 mm

Ersatzteilliste zu: 95467 / FSL95467-01

VMg = verbaute Menge
RG = Rabattgruppe

Bild	Ersatzteilnr.	Bezeichnung	VMg	RG	Preis € excl. MwSt	UVP € incl. MwSt
1	95467-01001	Motor	1	5	74,79	89,00
2	95467-01002	Verbindungsplatte	1	3	8,32	9,90
3	95467-01003	Vibrationsdämpfer einzeln	2	2	4,19	4,99
4	95467-01004	Gummigriff	1	2	4,19	4,99
5	95467-01005	Bediengriff komplett	1	3	14,28	16,99
6	95467-01006	Stift 8x45mm	1	1	1,00	1,19
7	95467-01007	Federstecker	1	1	0,83	0,99
8	94162	Erdbohrer-Aufsatz 100 mm	1	2	37,77	44,95
10	95467-01010	Getriebe komplett	1	5	58,82	70,00
ohne Abb.	94161	Verlängerung 500 mm	0	1	16,76	19,94
ohne Abb.	94163	Erdbohrer-Aufsatz 150 mm	1	2	46,18	54,95
ohne Abb.	94164	Erdbohrer-Aufsatz 200 mm	1	2	62,98	74,95
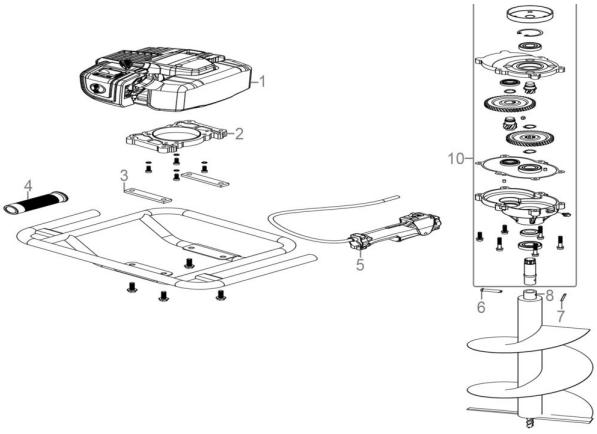
Zeichnung zu: 95467 / FSL95467-01