Güde GmbH & Co. KG • Birkichstraße 6 • D-74549 Wolpertshausen
Telefon: 0 79 04/700-0 • Telefax: 0 79 04/700-250 • info@guede.com
Service-Center: support@ts.guede.com • www.guede.com

Schnittbreite ab 50 cm - Artikel: 95480, Serie: FSL95480-01

Aufsitzrasenmäher GAR 651

EAN: *4015671430960*

Gilt für folgende Seriennummern (die 5 ersten Ziffern):
84888 85223

Beschreibung:
Der Aufsitzrasenmäher GAR 651 ermöglicht Ihnen auch größere Rasenflächen schnell, effizient und ohne Anstrengung zu mähen. Mit seinem 6 PS starken Motor und einem 150 l großen Fangsack eignet er sich für Flächen von bis zu 3000 m². •leistungsstarker 4-Takt Power-Engine Motor•5-Gang Schaltung (4 Vorwärtsgänge & 1 Rückwärtsgang)•geeignet für Neigungen bis zu 10°•extra großer 150 Liter Fangsack für ausreichend Mähzeit•Luftbereifung•6-fache zentrale Schnitthöhenverstellung•Mechanische Bremse Einsatzgebiet: Für Rasenflächen bis 3.000 m²

Ersatzteilliste zu: 95480 / FSL95480-01

VMg = verbaute Menge
RG = Rabattgruppe

Bild	Ersatzteilnr.	Bezeichnung	VMg	RG	Preis € excl. MwSt	UVP € incl. MwSt
35	95480-01035	Lenkradabdeckung klein	1	1	auf Anfrage	auf Anfrage
36	95480-01036	Befestigung Lenkradabdeckung	1	1	auf Anfrage	auf Anfrage
37	95480-01037	Lenkrad	1	1	auf Anfrage	auf Anfrage
38	95480-01038	Schutz Lenksäule	1	1	auf Anfrage	auf Anfrage
39	95480-01039	Abdeckung Lenksäule	1	1	auf Anfrage	auf Anfrage
40	95480-01040	Befestigung Lenkstange	1	1	auf Anfrage	auf Anfrage
41	95480-01041	Zug Festellbremse	1	1	auf Anfrage	auf Anfrage
42	95480-01042	Lenkstangenaufnahme oben	1	1	auf Anfrage	auf Anfrage
43	95480-01043	Buchse Lenkstange	1	1	auf Anfrage	auf Anfrage
44	95480-01044	Buchse 8x12x15,5mm	1	1	auf Anfrage	auf Anfrage
45	95480-01045	Stufenschraube M8x35mm	1	1	auf Anfrage	auf Anfrage
46	95480-01046	Befestigungsplatte Bremsseil	1	1	auf Anfrage	auf Anfrage
47	95480-01047	Rückholfeder Kupplungszug	1	1	auf Anfrage	auf Anfrage
48	95480-01048	Rückholfeder Parkbremse	1	1	auf Anfrage	auf Anfrage
49	95480-01049	Parkbremse	1	1	auf Anfrage	auf Anfrage
50	95480-01050	Aufhängeplatte Kupplungszug	1	1	auf Anfrage	auf Anfrage
51	95480-01051	Zugfeder Parkbremse	1	1	auf Anfrage	auf Anfrage
52	95480-01052	Hebel Parkbremse	1	1	auf Anfrage	auf Anfrage
53	95480-01053	Buchse Radachse	2	1	auf Anfrage	auf Anfrage
54	95480-01054	Stützplatte Lenkstange	1	1	auf Anfrage	auf Anfrage
55	95480-01055	Lenkstangenaufnahme unten	1	1	auf Anfrage	auf Anfrage
56	95480-01056	Lenkstange	1	1	auf Anfrage	auf Anfrage
57	95480-01057	Lenkspurstange	2	1	auf Anfrage	auf Anfrage
58	95480-01058	Buchse Lenkspurstange	2	1	auf Anfrage	auf Anfrage
59	95480-01059	Befestigung Lenkspurstange	2	1	auf Anfrage	auf Anfrage
60	95480-01060	Vorderrad 13Zoll	2	1	auf Anfrage	auf Anfrage
61	95480-01061	Radabdeckung vorne	2	1	auf Anfrage	auf Anfrage
62	95480-01062	Befestigung Träger Vorderradaufhängung	1	1	auf Anfrage	auf Anfrage
63	95480-01063	Dichtung 10,5x30x2,5mm	1	1	auf Anfrage	auf Anfrage
64	95480-01064	Befestigung Querstrebe	2	1	auf Anfrage	auf Anfrage
65	95480-01065	Träger Vorderradaufhängung	1	1	auf Anfrage	auf Anfrage
66	95480-01066	Radachse links	1	1	auf Anfrage	auf Anfrage
67	95480-01067	Radachse rechts	1	1	auf Anfrage	auf Anfrage
68	95480-01068	Hebel Ein / Aus Mähwerk	1	1	auf Anfrage	auf Anfrage
69	95480-01069	Griff Ein / Aus Mähwerk	1	1	auf Anfrage	auf Anfrage
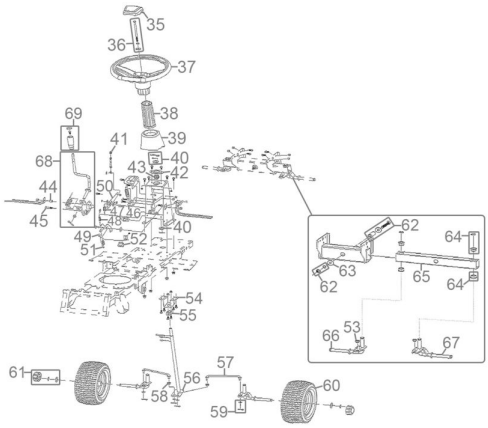
Zeichnung zu: 95480 / FSL95480-01