Akku-Gartenpflege-Set GPP 7,2V LI-ION

EAN: *4015671492005*

Gilt für folgende Seriennummern (die 5 ersten Ziffern):
58953 58954 61553 61957 63724 64389 66158 66159 66169 66357 67375 69394

Beschreibung:
•Grasscherenaufsatz•Hecken-/Strauchscherenaufsatz•Integrierter 7,2 V / 1,5 Ah Markenakku•3-5 h Ladegerät•LED Ladezustandsanzeige Schnelles, werkzeugloses Umstecken zur Gras- oder Hecken-/Strauchschere.

Ersatzteilliste zu: 95504 / FSL95504-01

VMg = verbaute Menge
RG = Rabattgruppe

Bild	Ersatzteilnr.	Bezeichnung	VMg	RG	Preis € excl. MwSt	UVP € incl. MwSt
1	95504-01001	Arretierung Schalter	1	1	0,83	0,99
2	95504-01002	Zahnrad Motor	1	1	1,39	1,65
3	95504-01003	Mikroschalter	1	1	2,68	3,19
5	95504-01005	Sicherheitsschalter	1	1	2,68	3,19
7	95504-01007	Zahnrad Klein	1	1	Artikel nicht mehr lieferbar.	
8	95504-01008	Zahnrad Groß	1	1	3,88	4,62
9	95504-01009	Distanzring Heckenschere	1	1	0,69	0,82
10	95504-01010	Schutz Grasschere	1	1	2,68	3,19
11	95504-01011	Messer Grasschere	1	3	11,92	14,18
12	95504-01012	Schutz Heckenschere	1	1	3,61	4,30
13	95504-01013	Schlüssel	1	2	3,61	4,30
14	95504-01014	Untere Abdeckung	1	1	3,61	4,30
15	95504-01015	Messer Heckenschere	1	3	12,85	15,29
16	95504-01016	Filter	1	1	0,46	0,55
17	95504-01017	Ladekabel	1	5	9,15	10,89
18	95504-01018	Schalter Handteil	1	1	1,11	1,32
19	95504-01019	Distanzring Grasschere	1	1	0,69	0,82
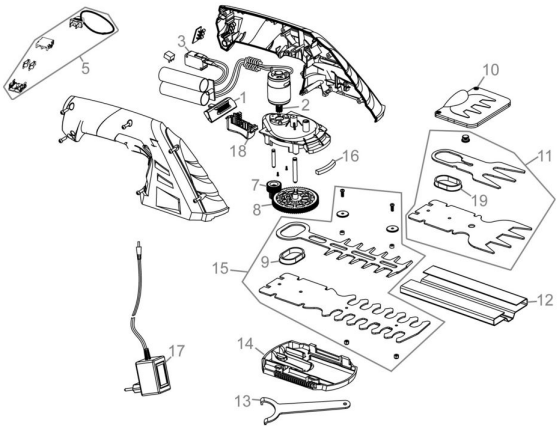
Zeichnung zu: 95504 / FSL95504-01