Schnittbreite bis 33 cm - Artikel: 95529, Serie: FSL95529-01

RASENMÄHER 323/25 RM SET

EAN: *4015671493620*

Gilt für folgende Seriennummern (die 5 ersten Ziffern):
59470 59471

Beschreibung:
•Bürstenloser Motor•Ergonomisch geformter Fahrgriff•3-fach Schnitthöhenverstellung•Half / Half 30 l Grasfangsack•Akku 2,0 Ah•70 min. Ladegerät•Räder Ø 157 mm hinten und Ø 138 mm vorne Funktion: Mähen und Sammeln Einsatzgebiet: Für Rasenflächen bis 150m²

Ersatzteilliste zu: 95529 / FSL95529-01

VMg = verbaute Menge
RG = Rabattgruppe

Bild	Ersatzteilnr.	Bezeichnung	VMg	RG	Preis € excl. MwSt	UVP € incl. MwSt
1	95627	Ladegerät LG 2A / 25	1	2	46,18	54,95
2	95535-01002	Schaltereinheit komplett	1	3	18,48	21,99
3	95800-01015	Schlüssel Kontrolleinheit	1	1	3,27	3,89
4	95538-01001	Griff	1	1	4,16	4,95
5	95538-01002	Akkuabdeckung	1	1	6,38	7,59
6	95538-01003	Verschluss Akkuklappe	1	1	2,96	3,52
7	95603-01001	Akkupack 2 AH / 25 AP	1	5	41,97	49,94
8	95538-01004	Deckel Incl. Platine	1	5	Artikel nicht mehr lieferbar.	
9	95538-01005	Motor	1	5	46,13	54,89
10	95535-01009	Messerflansch	1	1	6,38	7,59
11	95537	Ersatzmesser 320 mm	1	1	Artikel nicht mehr lieferbar.	
12	95535-01028	Schraube F. Messer	1	1	2,68	3,19
13	95535-01019	Radkappe vorne	2	1	3,61	4,30
14	95535-01017	Rad vorne	2	1	5,45	6,49
15	95535-01016	Achse vorne	1	1	5,08	6,05
16	95535-01023	Radhalterung	4	1	Artikel nicht mehr lieferbar.	
17	95538-01006	Bef. Radhalterung	4	1	0,46	0,55
18	95535-01013	Gewichtsblock	1	1	4,61	5,49
19	94074-01020	Mutter M8	4	1	1,11	1,32
20	95535-01024	Achse hinten	1	2	10,08	12,00
21	95535-01025	Rad hinten	2	1	6,38	7,59
22	95535-01027	Radkappe hinten	2	1	3,61	4,30
23	95535-01014	Heckklappe	1	1	Artikel nicht mehr lieferbar.	
24	95535-01030	Holmbefestigung	2	1	2,03	2,42
25	95535-01006	Grasfangsack	1	3	27,65	32,90
26	95535-01003	Oberer Holm	1	1	11,92	14,18
27	95538-01007	Unterer Holm VVR	1	3	6,38	7,59
28	95535-01015	Feder Heckklappe	2	1	1,84	2,19
29	95535-01031	Abdeckung Inkl Schrauben Radkappe	4	1	2,96	3,52
ohne Abb.	95538-01008	Unterer Holm VVL	1	3	6,38	7,59
ohne Abb.	95601-01001	Akkupack 1,5 AH / 25 AP	0	5	Artikel nicht mehr lieferbar.	
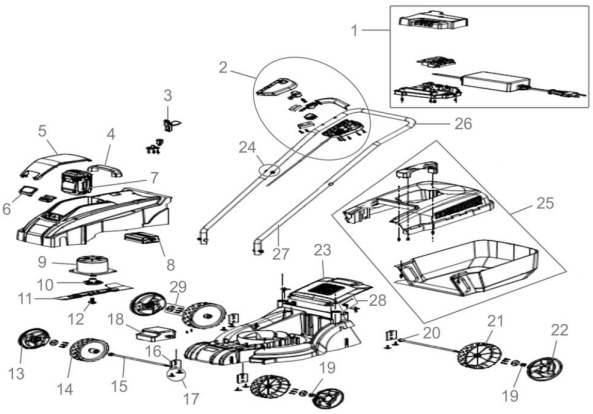
Zeichnung zu: 95529 / FSL95529-01