Akku-Rasenmäher 370/36 LI-ION

EAN: *4015671231475*

Gilt für folgende Seriennummern (die 5 ersten Ziffern):
52268 52269 52270 52271 52343 52344 52399 52695 52785 53310 54602 54601 60128 61555

Beschreibung:
•Bürstenloser Motor•Ergonomisch geformter höhenverstellbarer Fahrgriff•5-fache zentrale Schnitthöhenverstellung•Grasfangkorb mit Füllstandsanzeige•Akku 3,0 Ah•216 min. Ladegerät•Räder Ø 177mm hinten und Ø 154mm vorne Funktionen: Mähen und Sammeln Einsatzgebiet: Für Rasenflächen bis 250m²

Ersatzteilliste zu: 95540 / FSL95540-01

VMg = verbaute Menge
RG = Rabattgruppe

Bild	Ersatzteilnr.	Bezeichnung	VMg	RG	Preis € excl. MwSt	UVP € incl. MwSt
1	95525-01001	Softgriff	1	1	1,84	2,19
2	95540-01002	Totmann-Bügel	1	1	4,53	5,39
3	95525-01003	Deckel inkl. Platine	1	5	36,88	43,89
4	95540-01004	Oberer Holm	1	3	13,77	16,39
5	95525-01005	Schaltereinheit komplett	1	3	Artikel nicht mehr lieferbar.	
6	95525-01006	Bügelbefestigung VVR	1	3	11,83	14,08
7	95540-01007	Holmbefestigung oben	2	2	4,44	5,28
8	95525-01008	Raster Höhenverstellung	1	1	2,76	3,28
9	95540-01009	Unterer Holm	1	1	Artikel nicht mehr lieferbar.	
10	95540-01015	Radkappe Klein	4	1	1,76	2,09
11	95525-01011	Gewichtsblock	1	1	4,61	5,49
12	95540-01012	Grasfangsack	1	3	32,34	38,48
13	95525-01013	Achse hinten	1	1	3,69	4,39
14	95525-01014	Höhenverstellung	1	3	13,77	16,39
17	95540-01017	Rad hinten	2	3	9,15	10,89
18	95525-01018	Winkel vorne 2er Set	1	1	4,53	5,39
21	95540-01021	Rad vorne	2	1	7,30	8,69
22	95525-01022	Achse vorne	1	1	3,69	4,39
23	95540-01023	Holmbefestigung unten VVL	1	2	Artikel nicht mehr lieferbar.	
		WICHTIGER HINWEIS zu: 95540-01023 Dieser Artikel ist leider nicht mehr in der Farbe rot erhältlich. Bestellen Sie diesen Artikel, erhalten Sie von uns automatisch beide "Holmbefestigungen unten" in der Farbe schwarz.				
24	95525-01024	Messerflansch	1	1	6,45	7,68
25	95525-01025	Schraube F. Messer komplett	1	1	2,68	3,19
26	95527	Ersatzmesser 370 mm	1	1	11,72	13,95
29	95540-01029	Holmbefestigung unten VVR	1	2	Artikel nicht mehr lieferbar.	
		WICHTIGER HINWEIS zu: 95540-01029 Dieser Artikel ist leider nicht mehr in der Farbe rot erhältlich. Bestellen Sie diesen Artikel, erhalten Sie von uns automatisch beide "Holmbefestigungen unten" in der Farbe schwarz.				
30	95525-01030	Feder	1	1	1,84	2,19
31	95525-01031	Auswurfklappe	1	1	11,08	13,19
32	95540-01032	Akkuabdeckklappe	1	1	auf Anfrage	auf Anfrage
33	95525-01033	Akkuaufnahme	1	1	12,47	14,84
34	95540-01034	Verriegelung Akkuabdeckklappe	1	1	3,24	3,86
35	95525-01035	Akkuanschluss	1	1	7,38	8,78
36	95800-01015	Schlüssel Kontrolleinheit	1	1	3,27	3,89
38	95525-01038	Platte	1	1	3,69	4,39
39	95525-01039	Sicherheitsschalter inkl. Halter	1	1	3,88	4,62
ohne Abb.	95525-01010	Kabelclip	1	1	1,84	2,19
ohne Abb.	95525-01040	Winkel hinten 2er-Set	1	1	3,24	3,86
ohne Abb.	95525-01041	Elektromotor	1	5	46,13	54,89
ohne Abb.	95670	Ladegerät 1A / 36 L	1	3	31,05	36,95
ohne Abb.	95542	Akkupack 3 Ah / 36 AP	0	4	167,23	199,00
ohne Abb.	95543	Akkupack 4 Ah / 36 AP	0	4	184,03	219,00
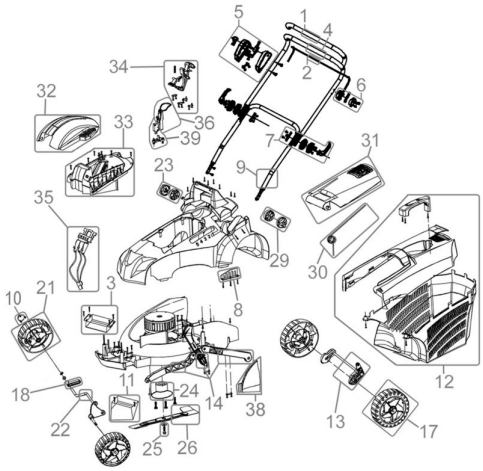
Zeichnung zu: 95540 / FSL95540-01