Zubehör - Artikel: 95606, Serie: FSL95606-01

Griffstück 850/25 G

EAN: *4015671269362*

Gilt für folgende Seriennummern (die 5 ersten Ziffern):
59223

Beschreibung:
Passend zu Artikel:•#95610 Heckenscherenkopf 530/25 HSK•#95615 Astsägenkopf 255/25 ASK•#95631 Akku-Heckenschere 550/25 AHL SET•#95686 Astkettensäge 255/25 ASL SET•#95605 Verlängerung 850/25 G

Ersatzteilliste zu: 95606 / FSL95606-01

VMg = verbaute Menge
RG = Rabattgruppe

Bild	Ersatzteilnr.	Bezeichnung	VMg	RG	Preis € excl. MwSt	UVP € incl. MwSt
3	95630-01003	Tragegurt	1	1	4,53	5,39
4	95630-01004	Halterung Tragegurt	1	1	3,61	4,30
5	95630-01005	Feststellknopf	1	1	1,20	1,43
6	95630-01006	Mikroschalter	1	1	4,53	5,39
7	95630-01007	Feder	1	1	0,46	0,55
8	95630-01008	Griffstück	1	1	1,11	1,32
9	95630-01009	Gehäuse Handgriff komplett	1	1	11,92	14,18
10	95630-01010	Softgriff	1	1	3,24	3,86
11	95630-01011	Klemmschraube Verbindungsstück	1	1	1,39	1,65
12	95630-01012	Verbindungsstück	1	1	11,92	14,18
ohne Abb.	95601-01001	Akkupack 1,5 AH / 25 AP	0	5	Artikel nicht mehr lieferbar.	
ohne Abb.	95603-01001	Akkupack 2 AH / 25 AP	0	5	Artikel nicht mehr lieferbar.	
ohne Abb.	95623	Ladegerät LG 3A / 25	0	3	62,98	74,95
ohne Abb.	95625	Ladegerät LG 0,9A / 25	0	2	Artikel nicht mehr lieferbar.	
ohne Abb.	95627	Ladegerät LG 2A / 25	0	2	Artikel nicht mehr lieferbar.	
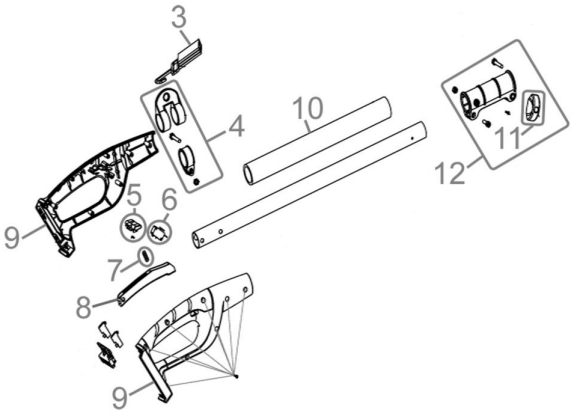
Zeichnung zu: 95606 / FSL95606-01