Zubehör - Artikel: 95610, Serie: FSL95610-01

Heckenscherenkopf 530/25 HSK

EAN: *4015671256010*

Gilt für folgende Seriennummern (die 5 ersten Ziffern):
59223

Beschreibung:
•6-fach verstellbarer Heckenscherenkopf•Messerschutz Passend zu Artikel:•#95605 Verlängerung 885/25 V•#95686 Astkettensäge 255/25 ASL SET•#95606 Griffstück 850/25 V

Ersatzteilliste zu: 95610 / FSL95610-01

VMg = verbaute Menge
RG = Rabattgruppe

Bild	Ersatzteilnr.	Bezeichnung	VMg	RG	Preis € excl. MwSt	UVP € incl. MwSt
17	95630-01017	Motor	1	1	25,80	30,70
18	95630-01018	Motorhalterung	1	1	3,61	4,30
19	95637-01003	Schutz Messer	1	1	6,38	7,59
20	95630-01020	Zahnradsatz	1	1	Artikel nicht mehr lieferbar.	
21	95630-01021	Abstandshalter	1	1	2,03	2,42
22	95630-01022	Getriebegehäuse	1	1	11,00	13,09
23	95637-01001	Messer komplett	1	5	36,88	43,89
24	95637-01020	Schraube Messer	6	1	1,76	2,09
25	95630-01025	Exzenter	1	1	9,15	10,89
26	95630-01026	Exzenterdeckel	1	1	2,31	2,75
27	95630-01027	Arretierknopf Gelenk komplett	1	1	7,30	8,69
28	95630-01028	Abdeckung Silbern	1	1	1,76	2,09
29	95630-01029	Gelenk	1	1	Artikel nicht mehr lieferbar.	
30	95630-01030	Gehäuse Heckenschere	1	1	Artikel nicht mehr lieferbar.	
31	95630-01031	Entstördrossel	1	1	2,03	2,42
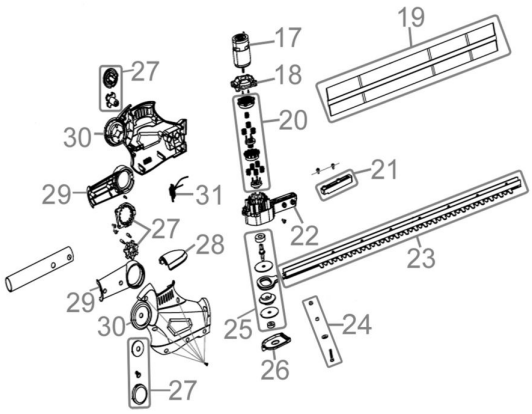
Zeichnung zu: 95610 / FSL95610-01