Güde GmbH & Co. KG • Birkichstraße 6 • D-74549 Wolpertshausen
Telefon: 0 79 04/700-0 • Telefax: 0 79 04/700-250 • info@guede.com
Service-Center: support@ts.guede.com • www.guede.com

Akku-Heckenscheren - Artikel: 95631, Serie: FSL95631-01

Akku-Heckenschere 550/25 AHL SET

EAN: *4015671555410*

Gilt für folgende Seriennummern (die 5 ersten Ziffern):
61040 61223

Beschreibung:
•Akku 3,0 Ah•3-5 h Ladegerät•Verlängerung•Messerschutz•6-fach verstellbarer Heckenscherenkopf•Tragegurt•Softgriff

Ersatzteilliste zu: 95631 / FSL95631-01

VMg = verbaute Menge
RG = Rabattgruppe

Bild	Ersatzteilnr.	Bezeichnung	VMg	RG	Preis € excl. MwSt	UVP € incl. MwSt
1	95603-01001	Akkupack 2 AH / 25 AP	0	5	Artikel nicht mehr lieferbar.	
		WICHTIGER HINWEIS zu: 95603-01001 Original Akku 3 AH nicht mehr verfügbar, alternativ nur dieser 2 AH Akku				
2	95627	Ladegerät LG 2A / 25	1	2	Artikel nicht mehr lieferbar.	
		WICHTIGER HINWEIS zu: 95627 Original Ladegerät 0,9A nicht mehr verfügbar, alternativ ist nur noch dieses 2A Ladegerät verfügbar.				
3	95630-01003	Tragegurt	1	1	4,53	5,39
4	95630-01004	Halterung Tragegurt	1	1	3,61	4,30
5	95630-01005	Feststellknopf	1	1	1,20	1,43
6	95630-01006	Mikroschalter	1	1	4,53	5,39
7	95630-01007	Feder	1	1	0,46	0,55
8	95630-01008	Griffstück	1	1	1,11	1,32
9	95630-01009	Gehäuse Handgriff komplett	1	1	11,92	14,18
10	95630-01010	Softgriff	1	1	3,24	3,86
11	95630-01011	Klemmschraube Verbindungsstück	2	1	1,39	1,65
12	95630-01012	Verbindungsstück	2	1	11,92	14,18
13	95686-01021	Stange inkl. Griffstück	1	3	23,01	27,38
14	95630-01014	Verbindung Griffstück	2	1	3,61	4,30
15	95630-01015	Verbindung Verlängerung	2	1	3,61	4,30
16	95686-01019	Verlängerung	1	3	17,51	20,84
17	95630-01017	Motor	1	1	25,80	30,70
18	95630-01018	Motorhalterung	1	1	3,61	4,30
19	95630-01019	Messerschutz	1	1	4,53	5,39
20	95630-01020	Zahnradsatz	1	1	Artikel nicht mehr lieferbar.	
21	95630-01021	Abstandshalter	1	1	2,03	2,42
22	95630-01022	Getriebegehäuse	1	1	11,00	13,09
23	95630-01023	Messer komplett	1	2	32,26	38,39
24	95630-01024	Schraubensatz Messer	1	1	5,08	6,05
25	95630-01025	Exzenter	1	1	9,15	10,89
26	95630-01026	Exzenterdeckel	1	1	2,31	2,75
27	95630-01027	Arretierknopf Gelenk komplett	1	1	7,30	8,69
28	95630-01028	Abdeckung Silbern	1	1	1,76	2,09
29	95630-01029	Gelenk	1	1	Artikel nicht mehr lieferbar.	
30	95630-01030	Gehäuse Heckenschere	1	1	Artikel nicht mehr lieferbar.	
31	95630-01031	Entstördrossel	1	1	2,03	2,42
32	95631-01032	Schaftrohr Handgerät	1	3	11,92	14,18
ohne Abb.	95601-01001	Akkupack 1,5 AH / 25 AP	0	5	Artikel nicht mehr lieferbar.	
		WICHTIGER HINWEIS zu: 95601-01001 Original Akku 3 AH nicht mehr verfügbar, alternativ nur dieser 1,5 AH Akku				
ohne Abb.	95623	Ladegerät LG 3A / 25	0	3	62,98	74,95
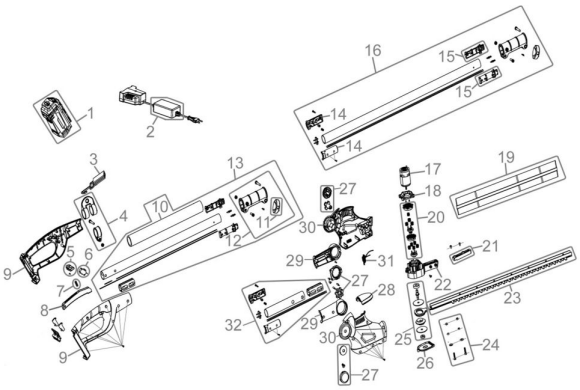
Zeichnung zu: 95631 / FSL95631-01