AKKU-ASTKETTENSÄGE 200/18 LI-ION

EAN: *4015671314642*

Gilt für folgende Seriennummern (die 5 ersten Ziffern):
53299

Beschreibung:
Hervorragend geeignet zum Schneiden von höher gelegenen Ästen. Je nach Körpergröße können Höhen von 4,60 m erreicht werden. Mit Verlängerung, Tragegurt, sowie Sicherheitsschalter. Hochwertiger Wechselakku mit 18 Volt und 1,5 Ah Power, für lange Laufzeit (ca. 15 Schnitte mit Ø 100 mm). Akkuschonendes Ladegerät - 1 Std. Ladezeit. Ausstattung: Mit Tragegurt und automatischer Kettenschmierung, inkl. Tragegurt und hochwertiger Oregon-Kette und Schwert. Einsatzgebiete: Für Gehölzpflege bis in ca. 4,60 m Höhe je nach Körpergröße.

Ersatzteilliste zu: 95690 / FSL95690-01

VMg = verbaute Menge
RG = Rabattgruppe

Bild	Ersatzteilnr.	Bezeichnung	VMg	RG	Preis € excl. MwSt	UVP € incl. MwSt
1	95690-01001	Funktionsschlüssel	1	1	3,61	4,30
2	95690-01002	Kettenschutz	1	1	4,53	5,39
3	95691	Oregon-Ersatzkette 33 / 1,3 / 3 / 8"	1	2	15,08	17,95
4	95692	Ersatzschwert zu 95787	1	2	15,08	17,95
5	95690-01005	Kettenrad	1	1	6,38	7,59
6	95690-01006	Widerstand	1	1	1,39	1,65
7	95690-01007	Motor	1	1	16,55	19,69
8	95690-01008	Zahnrad Motor	1	1	3,24	3,86
9	95690-01009	Zahnrad Klein	1	1	4,16	4,95
10	95690-01010	Zahnrad Groß	1	1	6,38	7,59
11	95690-01011	Rad	1	1	4,16	4,95
12	95690-01012	Ölschlauch	1	1	3,24	3,86
13	95690-01013	Ölpumpe	1	1	6,38	7,59
14	95690-01014	Öltank	1	1	4,53	5,39
15	95690-01015	Öltankdeckel	1	1	2,68	3,19
16	95690-01016	Gehäusedeckel	1	1	2,31	2,75
17	95690-01017	Gehäuse Sägekopf	1	1	11,92	14,18
18	95690-01018	Abdeckung	1	1	1,39	1,65
20	95690-01020	Kettenspannerabdeckung	1	1	2,68	3,19
21	95690-01021	Kettenspanner	1	1	3,24	3,86
22	95690-01022	Kettenradabdeckung	1	1	3,61	4,30
23	95690-01023	Entstördrossel	1	1	2,03	2,42
24	95690-01024	Stangenverlängerung	1	3	15,62	18,59
25	95690-01025	Arretierung Auszug	2	1	Artikel nicht mehr lieferbar.	
26	95690-01026	Zwischenstück Verlängerung	1	1	3,61	4,30
27	95690-01027	Stange Kettensäge	1	5	41,50	49,39
28	95690-01028	Ladegerät	1	3	Artikel nicht mehr lieferbar.	
29	95690-01029	Stange inkl. Griffstück	1	3	17,47	20,79
30	95690-01030	Akkuaufnahme	1	1	1,76	2,09
31	95690-01031	Griffeinlage	1	1	1,66	1,98
32	95690-01032	Feder Schalter	1	1	0,65	0,77
33	95690-01033	Ein / Aus Schalter	1	1	2,68	3,19
34	95690-01034	Arretierknopf	1	1	1,11	1,32
35	95690-01035	Zwischenstück Griffstück	1	1	3,61	4,30
36	95690-01036	Halterung Tragegurt	1	1	2,68	3,19
37	95690-01037	Tragegurt komplett	1	1	4,53	5,39
38	95693	AKKU 1,5 AH / 18V ZU 95690	1	2	Artikel nicht mehr lieferbar.	
ohne Abb.	95690-01039	Sägekopf komplett	1	5	41,50	49,39
ohne Abb.	95690-01040	Dichtung Kettenschmierung	1	1	1,01	1,20
ohne Abb.	95149	Akku 1,3 Ah / 18V zu 95148	0	2	29,33	34,90
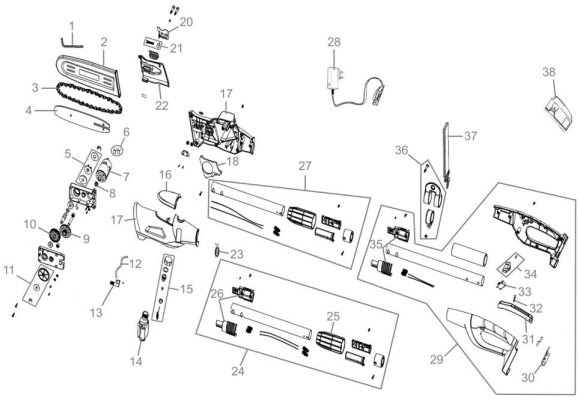
Zeichnung zu: 95690 / FSL95690-01