Güde GmbH & Co. KG • Birkichstraße 6 • D-74549 Wolpertshausen
Telefon: 0 79 04/700-0 • Telefax: 0 79 04/700-250 • info@guede.com
Service-Center: support@ts.guede.com • www.guede.com

Zubehör - Artikel: 95724, Serie: FSL95724-01

Heckenscherenkopf 530/36 HSK

EAN: *4015671471024*

Gilt für folgende Seriennummern (die 5 ersten Ziffern):
59227

Beschreibung:
•6-fach verstellbarer Heckenscherenkopf•Messerschutz Passend zu•#95728 ASTKETTENSÄGE 255/36 ASL

Ersatzteilliste zu: 95724 / FSL95724-01

VMg = verbaute Menge
RG = Rabattgruppe

Bild	Ersatzteilnr.	Bezeichnung	VMg	RG	Preis € excl. MwSt	UVP € incl. MwSt
8	95730-01008	Motorgehäuse VVL	1	1	8,23	9,79
9	95730-01009	Abdeckung Motorgehäuse	1	1	2,03	2,42
11	95730-01011	Winkelstück komplett	1	1	10,08	12,00
12	95730-01012	Motorgehäuse VVR	1	1	8,23	9,79
14	95730-01014	Zahnrad Groß	1	3	11,00	13,09
15	95730-01015	Zahnrad Klein	1	2	6,01	7,15
16	95730-01016	Zahnrad Motor	1	1	2,96	3,52
17	95730-01017	Motor	1	3	27,65	32,90
18	95730-01018	Induktionsspule	1	1	6,38	7,59
19	95730-01019	Messerschutz	1	1	5,08	6,05
20	95730-01020	Schraube Messer	5	1	1,76	2,09
23	95730-01023	Messer komplett	1	5	32,26	38,39
36	95730-01036	Excenter	1	1	7,30	8,69
ohne Abb.	95730-01006	Stange Astheckenscherenkopf komplett	1	3	12,85	15,29
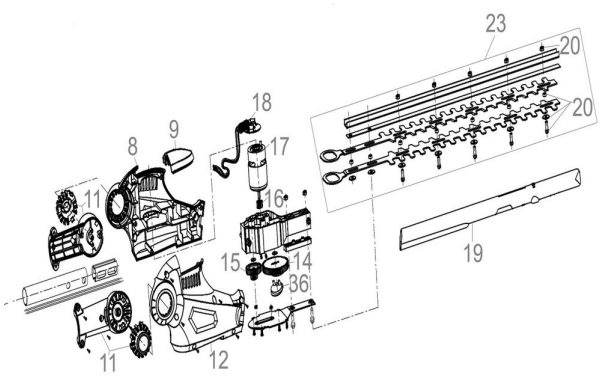
Zeichnung zu: 95724 / FSL95724-01