Akku-Heckenscheren - Artikel: 95730, Serie: FSL95730-01

Heckenschere 530/36 HSL

EAN: *4015671471055*

Gilt für folgende Seriennummern (die 5 ersten Ziffern):
59227

Beschreibung:
•Verlängerung•Messerschutz•6-fach verstellbarer Heckenscherenkopf•Tragegurt•Softgriff•Ohne Akku & Ladegerät

Ersatzteilliste zu: 95730 / FSL95730-01

VMg = verbaute Menge
RG = Rabattgruppe

Bild	Ersatzteilnr.	Bezeichnung	VMg	RG	Preis € excl. MwSt	UVP € incl. MwSt
1	95730-01001	Arretierung Drücker	1	1	1,20	1,43
2	95730-01002	Feder Arretierung	1	1	0,69	0,82
3	95730-01003	Feder Drücker	1	1	0,69	0,82
4	95730-01004	Mikroschalter	1	1	4,53	5,39
5	95730-01005	Drücker	1	1	1,39	1,65
7	95730-01007	Griffschale VVR	1	1	6,38	7,59
8	95730-01008	Motorgehäuse VVL	1	1	8,23	9,79
9	95730-01009	Abdeckung Motorgehäuse	1	1	2,03	2,42
11	95730-01011	Winkelstück komplett	1	1	10,08	12,00
12	95730-01012	Motorgehäuse VVR	1	1	8,23	9,79
14	95730-01014	Zahnrad Groß	1	3	11,00	13,09
15	95730-01015	Zahnrad Klein	1	2	6,01	7,15
16	95730-01016	Zahnrad Motor	1	1	2,96	3,52
17	95730-01017	Motor	1	3	27,65	32,90
18	95730-01018	Induktionsspule	1	1	6,38	7,59
19	95730-01019	Messerschutz	1	1	5,08	6,05
20	95730-01020	Schraube Messer	5	1	1,76	2,09
21	95730-01021	Verbindungsstück	2	1	9,15	10,89
22	95730-01022	Zwischenstück Klein	2	1	4,53	5,39
23	95730-01023	Messer komplett	1	5	32,26	38,39
26	95730-01026	Zwischenstück Groß	2	1	5,08	6,05
27	95730-01027	Klemmschraube	2	1	1,39	1,65
28	95730-01028	Halterung Tragegurt	1	1	3,61	4,30
29	95730-01029	Tragegurt	1	1	4,53	5,39
30	95730-01030	Verriegelung Akku	1	1	3,24	3,86
31	95730-01031	Entriegelung Akku	1	1	1,39	1,65
32	95730-01032	Griffschale VVL	1	1	6,38	7,59
34	95730-01034	Softgriff	1	1	3,61	4,30
35	95730-01035	Feder Entriegelung Akku	1	1	0,69	0,82
36	95730-01036	Excenter	1	1	7,30	8,69
ohne Abb.	95730-01006	Stange Astheckenscherenkopf komplett	1	3	12,85	15,29
ohne Abb.	95730-01013	Stange Griff komplett	1	5	21,17	25,19
ohne Abb.	95733	Verlängerung 885 / 36 V	1	3	15,92	18,94
ohne Abb.	95542	Akkupack 3 Ah / 36 AP	0	4	167,23	199,00
ohne Abb.	95543	Akkupack 4 Ah / 36 AP	0	4	184,03	219,00
ohne Abb.	95670	Ladegerät 1A / 36 L	0	3	31,05	36,95
ohne Abb.	95675	Ladegerät 3A / 36 L	0	2	75,59	89,95
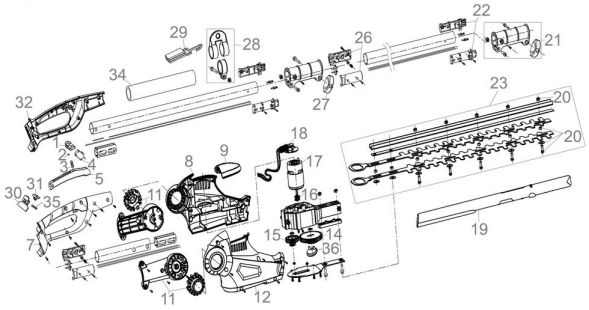
Zeichnung zu: 95730 / FSL95730-01