Güde GmbH & Co. KG • Birkichstraße 6 • D-74549 Wolpertshausen
Telefon: 0 79 04/700-0 • Telefax: 0 79 04/700-250 • info@guede.com
Service-Center: support@ts.guede.com • www.guede.com

Akku-Heckenscheren - Artikel: 95785, Serie: FSL95785-01

HECKENSCHERE 410/18 HSL SET

EAN: *4015671470775*

Gilt für folgende Seriennummern (die 5 ersten Ziffern):
59229

Beschreibung:
•Akku 1,5 Ah•3-5 h Ladegerät•Messerschutz•Verlängerung•Tragegurt•Softgriff•6-fach verstellbarer Heckenscherenkopf

Ersatzteilliste zu: 95785 / FSL95785-01

VMg = verbaute Menge
RG = Rabattgruppe

Bild	Ersatzteilnr.	Bezeichnung	VMg	RG	Preis € excl. MwSt	UVP € incl. MwSt
1	95785-01001	Arretierung Drücker	1	1	1,01	1,20
2	95785-01002	Feder Arretierung	1	1	0,69	0,82
3	95785-01003	Feder Drücker	1	1	0,69	0,82
4	95785-01004	Mikroschalter	1	1	4,53	5,39
5	95785-01005	Drücker	1	1	1,39	1,65
7	95785-01007	Griffschale VVR	1	1	7,30	8,69
8	95785-01008	Motorgehäuse VVL	1	1	8,23	9,79
9	95785-01009	Abdeckung Motorgehäuse	1	1	2,03	2,42
11	95785-01011	Winkelstück komplett	1	2	9,15	10,89
12	95785-01012	Motorgehäuse VVR	1	1	8,23	9,79
14	95785-01014	Zahnrad Groß	1	3	12,85	15,29
15	95785-01015	Zahnrad Klein	1	1	6,01	7,15
16	95785-01016	Zahnrad Motor	1	1	2,96	3,52
17	95785-01017	Motor	1	3	21,17	25,19
18	95785-01018	Induktionsspule	2	1	6,38	7,59
19	95785-01019	Messerschutz	1	1	6,38	7,59
20	95785-01020	Schraube Messer	5	1	2,03	2,42
21	95785-01021	Verbindungsstück	2	1	6,38	7,59
22	95785-01022	Zwischenstück Klein	2	1	4,53	5,39
23	95785-01023	Messer komplett	1	5	27,65	32,90
26	95785-01026	Zwischenstück Groß	2	1	4,53	5,39
27	95785-01027	Klemmschraube	2	1	1,01	1,20
28	95785-01028	Halterung Tragegurt	1	1	2,96	3,52
29	95785-01029	Tragegurt	1	1	4,53	5,39
30	95781-01028	Ladegerät 0,35A	1	5	13,77	16,39
31	95790-01002	Akkupack 1. 5 Ah / 18 AP	1	3	Artikel nicht mehr lieferbar.	
32	95785-01032	Griffschale VVL	1	1	7,30	8,69
34	95785-01034	Softgriff	1	1	2,96	3,52
ohne Abb.	95785-01006	Stange Astheckenscherenkopf komplett	1	3	Artikel nicht mehr lieferbar.	
ohne Abb.	95785-01010	Stange Verlängerung komplett	1	3	Artikel nicht mehr lieferbar.	
ohne Abb.	95785-01013	Stange Griff komplett	1	3	Artikel nicht mehr lieferbar.	
ohne Abb.	95792	Ladegerät 1. 5 A / 18 L	0	2	Artikel nicht mehr lieferbar.	
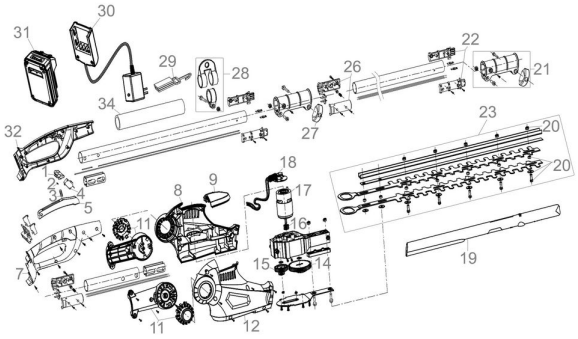
Zeichnung zu: 95785 / FSL95785-01