Güde GmbH & Co. KG • Birkichstraße 6 • D-74549 Wolpertshausen
Telefon: 0 79 04/700-0 • Telefax: 0 79 04/700-250 • info@guede.com
Service-Center: support@ts.guede.com • www.guede.com

Schnittbreite bis 33 cm - Artikel: 95801, Serie: FSL95801-01

Akku-Rasenmäher 330/25-3.0L

EAN: *4015671590749*

Gilt für folgende Seriennummern (die 5 ersten Ziffern):
65875

Beschreibung:
Durch neue Antriebstechnik verlängert sich die Lebensdauer sowie Arbeitszyklen und bringt damit bis zu 30 Prozent mehr Flächenleistung als vergleichbare Modelle. •Wartungsfreier Bürstenloser Motor•5-fache zentrale Höhenverstellung•Klappbarer Führungsholm•35 l half/half Grasfangsack mit Füllstandsanzeige•Akkupack 3 Ah•240 min. Ladegerät Funktionen: Mähen und Sammeln Einsatzgebiete: Für Rasenflächen bis zu 200m² Optional erhältlich:•#95603 Li-Ion Akkupack 2.0Ah / 25 AP•#95536 Li-Ion Akkupack 3.0Ah / 25 AP•#95625 Ladegerät 0,9A / 25 L•#95627 Ladegerät 2A / 25 L•#95623 Ladegerät 3A / 25 L

Ersatzteilliste zu: 95801 / FSL95801-01

VMg = verbaute Menge
RG = Rabattgruppe

Bild	Ersatzteilnr.	Bezeichnung	VMg	RG	Preis € excl. MwSt	UVP € incl. MwSt
1	95800-01001	Schaltereinheit komplett	1	1	Artikel nicht mehr lieferbar.	
2	95800-01002	Holm oben	1	1	13,77	16,39
3	95800-01003	Klemmgriff	4	1	2,68	3,19
4	95800-01004	Holm unten	2	1	5,45	6,49
5	95800-01005	Schraube M6x52	2	1	0,69	0,82
6	95800-01006	Aufnahme Holm unten rechts	1	1	2,68	3,19
7	95800-01007	Halterung für Aufnahme Holm unten rechts	1	1	3,61	4,30
8	95800-01008	Schraube M6x72	2	1	0,69	0,82
9	95800-01009	Aufnahme Holm unten links	1	1	2,68	3,19
10	95800-01010	Halterung für Aufnahme Holm unten links	1	1	4,53	5,39
11	95800-01011	Heckklappe	1	1	6,38	7,59
12	95800-01012	Feder Heckklappe	1	1	2,03	2,42
13	95800-01013	Klemmplatte Heckklappe	2	1	1,11	1,32
14	95800-01014	Griff	1	1	2,68	3,19
15	95800-01015	Schlüssel Kontrolleinheit	1	1	3,27	3,89
16	95800-01016	Akkuabdeckklappe	1	1	4,53	5,39
17	95603-01001	Akkupack 2 AH / 25 AP	0	5	Artikel nicht mehr lieferbar.	
		WICHTIGER HINWEIS zu: 95603-01001 Original Akku 3 AH nicht mehr verfügbar, alternativ nur dieser 2 AH Akku				
18	95800-01018	Mikroschalter	1	1	4,16	4,95
19	95800-01019	Kontrolleinheit	1	5	36,88	43,89
20	95800-01020	Motor	1	5	55,38	65,90
21	95800-01021	Aufnahmeplatte Motor	1	1	4,53	5,39
22	95800-01022	Messerflansch	1	1	4,16	4,95
23	95813	Ersatzmesser 330 mm zu 58401 + 95809	1	2	12,56	14,95
24	95800-01024	Schraube für Messer	1	1	3,61	4,30
25	95800-01025	Hebel Höhenverstellung	1	1	5,08	6,05
26	95800-01026	Befestigungsplatte	1	1	1,11	1,32
27	95800-01027	Rad	4	1	6,01	7,15
28	95800-01028	Mutter Radbefestigung	4	1	0,32	0,38
29	95800-01029	Radkappe	4	1	1,39	1,65
30	95800-01030	Schraube Höhenverstellung hinten	1	1	0,32	0,38
31	95800-01031	Stange Höhenverstellung	1	1	Artikel nicht mehr lieferbar.	
32	95800-01032	Feder Höhenverstellung	1	1	2,68	3,19
33	95800-01033	Schraube Höhenverstellung vorne	1	1	0,32	0,38
34	95800-01034	Aufnahme Höhenverstellung vorne	1	1	1,76	2,09
35	95800-01035	Befestigung Achse	4	1	1,11	1,32
36	95800-01036	Radachse vorne	1	1	6,38	7,59
37	95800-01037	Hülse vorne	1	1	1,39	1,65
38	95800-01038	Hülse hinten	1	1	1,39	1,65
39	95800-01039	Radachse hinten	1	1	6,38	7,59
ohne Abb.	95800-01040	Grasfangsack komplett	1	3	23,01	27,38
ohne Abb.	95800-01041	Kabelclip	1	1	1,11	1,32
ohne Abb.	95625	Ladegerät LG 0,9A / 25	1	2	Artikel nicht mehr lieferbar.	
ohne Abb.	95601-01001	Akkupack 1,5 AH / 25 AP	0	5	Artikel nicht mehr lieferbar.	
		WICHTIGER HINWEIS zu: 95601-01001 Original Akku 3 AH nicht mehr verfügbar, alternativ nur dieser 1,5 AH Akku				
ohne Abb.	95623	Ladegerät LG 3A / 25	0	3	62,98	74,95
ohne Abb.	95627	Ladegerät LG 2A / 25	0	2	Artikel nicht mehr lieferbar.	
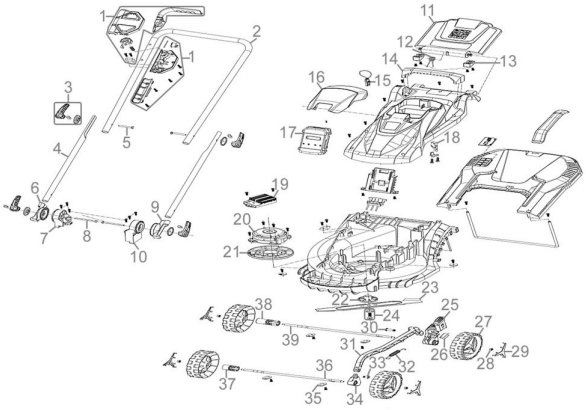
Zeichnung zu: 95801 / FSL95801-01