Güde GmbH & Co. KG • Birkichstraße 6 • D-74549 Wolpertshausen
Telefon: 0 79 04/700-0 • Telefax: 0 79 04/700-250 • info@guede.com
Service-Center: support@ts.guede.com • www.guede.com

Schnittbreite bis 43 cm - Artikel: 95864, Serie: FSL95864-01

Akku-Rasenmäher 405/40-2.6S

EAN: *4015671657541*

Gilt für folgende Seriennummern (die 5 ersten Ziffern):
63449 63451 63926 63927 63928

Beschreibung:
Durch neue Antriebstechnik verlängert sich die Lebensdauer sowie Arbeitszyklen und bringt damit bis zu 30 Prozent mehr Flächenleistung als vergleichbare Modelle. •Wartungsfreier Bürstenloser Motor•6-fache zentrale Höhenverstellung•Klappbarer 2-fach höhenverstellbarer Führungsholm•40 l half/half Grasfangsack mit Füllstandsanzeige•Akkupack 2,6 Ah•Schnellladegerät 1 h•Stahldeck•Softgriff Funktionen: Mähen und Sammeln Einsatzgebiete: Für Rasenflächen bis zu 250m² Optional erhältlich:•#95871 Li-Ion Akkupack 2.5Ah/40V SWB•#95870 Li-Ion Akkupack 2.6Ah/40V TWB•#95872 Li-Ion Akkupack 3.0Ah/40V SWB•#95875 Ladegerät 1.0A/40V LL•#95874 Ladegerät 3.0A/40V SL

Ersatzteilliste zu: 95864 / FSL95864-01

VMg = verbaute Menge
RG = Rabattgruppe

Bild	Ersatzteilnr.	Bezeichnung	VMg	RG	Preis € excl. MwSt	UVP € incl. MwSt
1	95392-01004	Softgriff	1	1	4,16	4,95
2	95867-01002	Totmann-Bügel	1	1	7,55	8,98
3	95867-01003	Kontrolleinheit	1	3	33,61	40,00
4	95867-01004	Holm oben	1	3	13,77	16,39
5	95867-01005	Basis Schaltereinheit	1	1	3,61	4,30
6	95392-01007	PVC-Abschluss	1	3	23,45	27,91
7	95322-01028	Holmbefestigung	2	2	4,16	4,95
9	95392-01005	Holm unten	2	1	6,38	7,59
10	95867-01010	Radkappe 7	2	2	5,45	6,49
12	95867-01012	Grasfangsack	1	3	27,65	32,90
13	95867-01013	Achse hinten	1	2	16,55	19,69
14	95394-01018	Stange Höhenverstellung	1	3	13,77	16,39
17	95392-01022	Antriebsrad hinten	2	2	15,62	18,59
21	95392-01041	Rad vorne	2	2	13,44	15,99
22	95394-01038	Achse vorne	1	2	15,62	18,59
23	95392-01012	Holmarretierung	2	1	3,24	3,86
24	95867-01024	Messerflansch	1	1	9,15	10,89
25	95867-01025	Schraube für Messer komplett	1	1	3,24	3,86
26	95869	Ersatzmesser 405 / 40 LI-ION	1	1	10,04	11,95
30	95348-01087	Feder Heckklappe	1	1	2,03	2,42
31	95392-01013	Heckklappe	1	2	9,15	10,89
32	95867-01032	Akkuabdeckklappe	1	2	10,00	11,90
33	95867-01033	Akkuaufnahme	1	2	11,92	14,18
34	95867-01034	Schlüssel Kontrolleinheit	1	1	3,61	4,30
42	95867-01042	Mikroschalter	1	1	4,16	4,95
43	95867-01043	Knopf Schaltereinheit	1	1	3,24	3,86
45	95867-01045	Totmannzug inkl. Halterung	1	1	4,62	5,50
46	95867-01046	Abdeckung Schaltereinheit	1	1	3,61	4,30
47	95867-01047	Kabelclip	2	1	0,83	0,99
48	95867-01048	Drücker	1	1	4,16	4,95
49	95867-01049	Kabel Schaltereinheit	1	1	9,15	10,89
50	95392-01015	Achse Heckklappe	1	2	5,45	6,49
51	95867-01051	Pin	2	1	0,69	0,82
52	95348-01086	Radkappe 8 Zoll (silber)	2	2	5,00	5,95
53	94147-01058	Radlager	8	1	2,44	2,90
54	95867-01054	Schutz Radachse	2	1	1,39	1,65
55	95340-01074	Griff Höhenverstellung	1	1	4,12	4,90
56	95392-01026	Achshalterung hinten	2	1	2,68	3,19
57	95348-01022	Achsbefestigung	2	1	1,66	1,98
58	95394-01108	Schraube Befestigung Frontabdeckung	7	1	0,46	0,55
59	95394-01106	Achshalterung vorne VVL	1	1	1,39	1,65
60	95394-01107	Frontabdeckung	1	2	10,08	12,00
61	95867-01061	Motor	1	5	55,38	65,90
62	95867-01062	Abdeckung VVR	1	1	3,24	3,86
63	95867-01063	Abdeckung VVL	1	1	3,24	3,86
64	95867-01064	Feder Schaltereinheit	2	1	2,03	2,42
65	95392-01014	Mutter 4-Kant	2	1	1,11	1,32
74	95867-01074	Hülse	2	1	0,83	0,99
ohne Abb.	94147-01051	Bolzen+Splint zu Höhenverstellung	2	1	2,44	2,90
ohne Abb.	95336-01064	Pin PVC Abschluss	1	1	1,11	1,32
ohne Abb.	95392-01023	Unterlegscheibe hinten	4	1	0,92	1,09
ohne Abb.	95392-01086	Wasseranschluss	1	1	3,61	4,30
ohne Abb.	95394-01105	Achshalterung vorne VVR	1	1	1,76	2,09
ohne Abb.	95867-01072	Gabelschlüssel	1	1	2,68	3,19
ohne Abb.	99999-00057	Sprengring Antriebsritzel	4	1	0,83	0,99
ohne Abb.	95870	Li-Ion Akkupack 2. 6Ah / 40V TWB	1	4	Artikel nicht mehr lieferbar.	
ohne Abb.	95874	Ladegerät 3. 0A / 40V SL	1	3	62,98	74,95
ohne Abb.	95872	Li-Ion Akkupack 3. 0Ah / 40V SWB	0	4	Artikel nicht mehr lieferbar.	
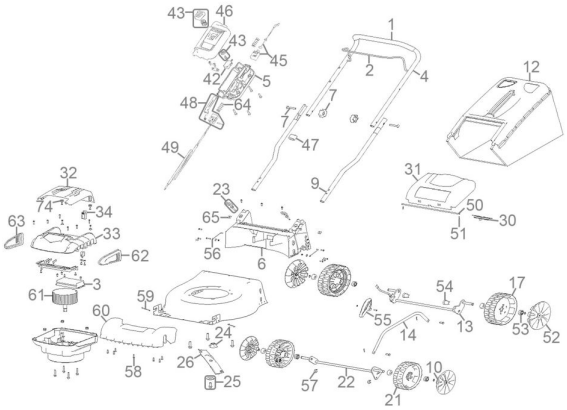
Zeichnung zu: 95864 / FSL95864-01